ecodeco
Завод современных фасадных решений

КАТАЛОГ АРХИТЕКТУРНЫХ ЭЛЕМЕНТОВ И ФАСАДНОГО ДЕКОРА

Армированный пенополистирол

Полный комплекс:
от проекта
до монтажа

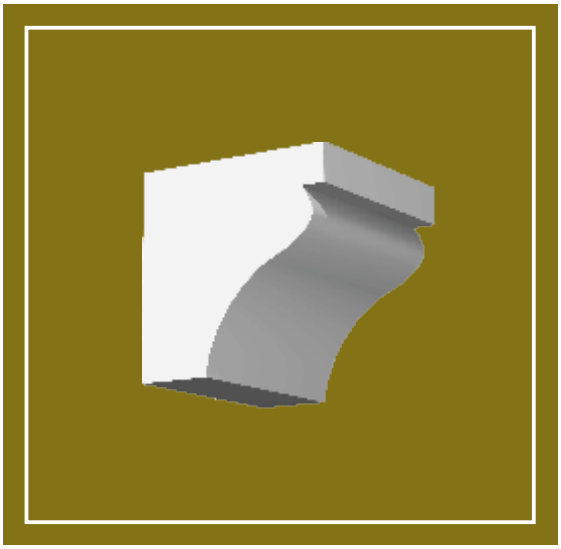

www.ecodeco.ru

Армированный пенополистирол

Это специальный фасадный пенопласт с защитным эластичным декоративным покрытием на основе мраморной крошки.

Армированный фасадный пенополистирол вырезается плоттером (раскаленной струной) на станке с ЧПУ и покрывается различными армирующими составами. Завод «Экодеко» применяет две принципиально разные технологии армирования: метод протяжки и метод напыления.

Метод протяжки

придает изделию четкие грани и используется на тяговых элементах: карнизах, наличниках, колоннах и т.п.

Метод напыления

позволяет получить более сглаженные грани изделий и шероховатую текстурную поверхность.

Преимущества материала ППС

Особенности и возможности пенополистирола ставят его на особое место среди декоративно-облицовочных материалов, таких как камень, мрамор и гипс, делая его незаменимым инструментом для решения многих архитектурно-проектных задач.

- Легкость и пластичность материала дает возможность производства элементов любых форм,
- Высокая скорость обработки и армирования сокращает сроки производства элементов декора;
- Чрезвычайно малый вес изделий из ППС полностью исключает нагрузки на конструкцию здания;
- Легкость и простота монтажа позволяет экономить на фасадно-декоративных работах;
- Ровная бесшовная поверхность обеспечивает филигранность элементов декора;
- Нанесение декоративных покрытий на поверхность придает элементам из ППС фактуры натурального песчаника;
- Возможность получить гладкую поверхность под покраску;
- Низкая стоимость материала дает возможность существенно сократить затраты на декорирование фасада здания.

Технические характеристики изделий из армированного пенополистирола:

Наименование показателя	Значение
Плотность (по пенополистиролу), кг/м^3	25
Толщина шпатлёвочного слоя, мм	2,5 (+/-1)
Прочность при отслаивании (адгезия) шпатлёвочного слоя от основания Н, (кг/см) не менее	36 (3,6)
Прочность на сжатии при 10% линейной деформации, МПа не менее	0,10-0,16
Предел прочности при изгибе, МПа, не менее	0,5
Отклонения от номинальных размеров по высоте, ширине, диаметру изделий	не должны превышать 3мм
Водопоглощение за 24 часа, % по объему, не более	2,0
Теплопроводность в сухом состоянии при температуре от 18° С до 25° С, Вт/(мК), не более	0,039

Колонны

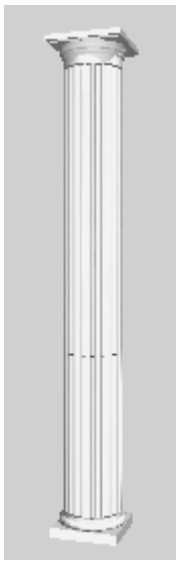

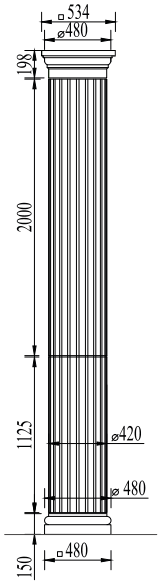

XKLD420S

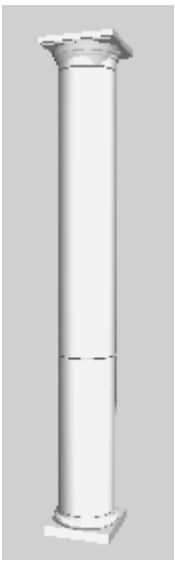

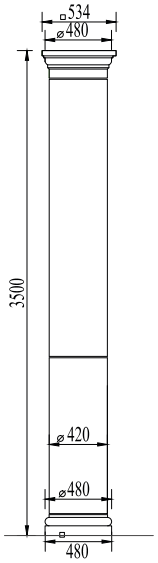

XKLD420

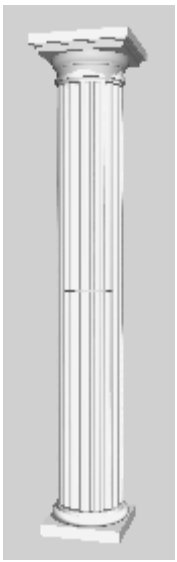

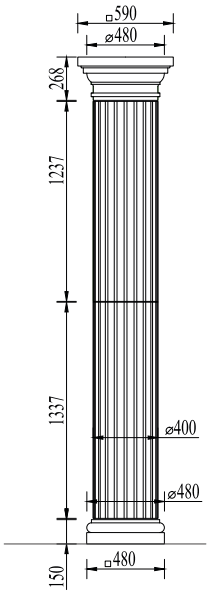

XKLD400S

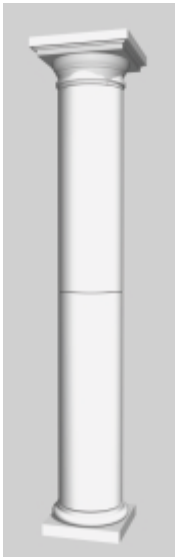

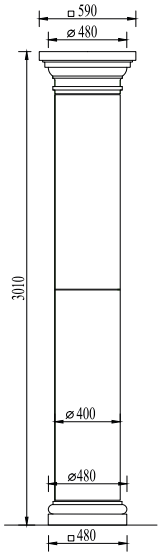

XKLD400

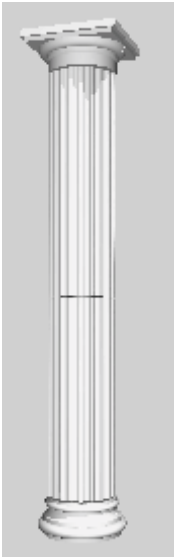

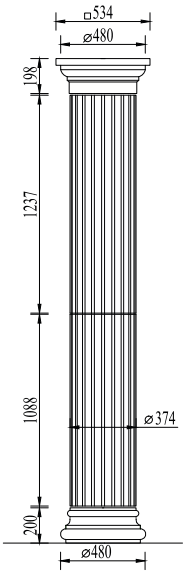

XKLD374S

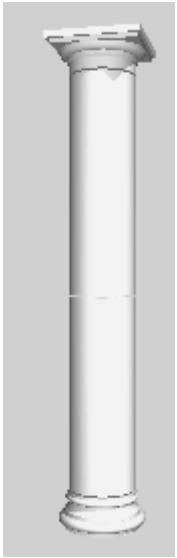

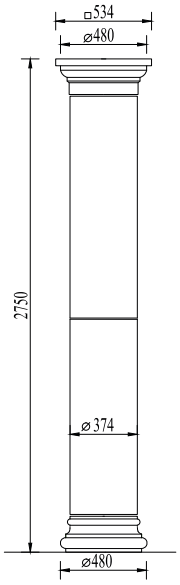

XKLD374

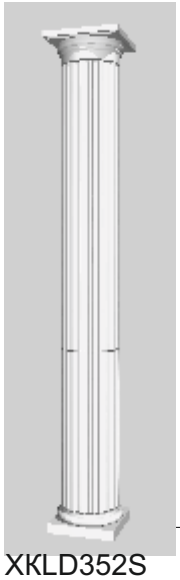

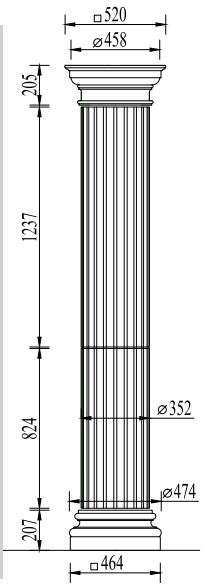

XKLD352S

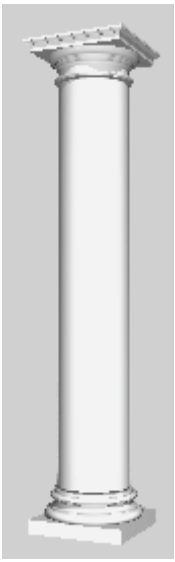

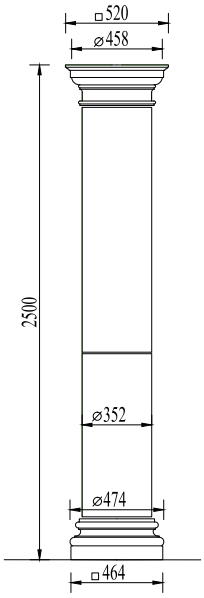

XKLD352

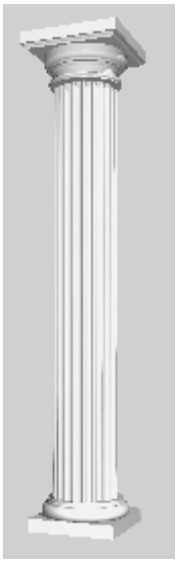

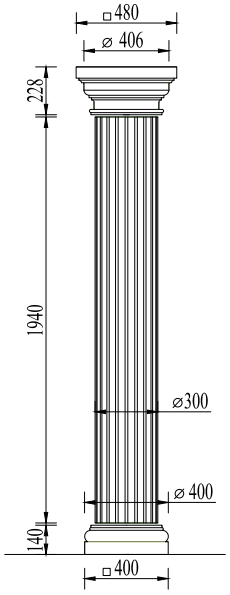

XKLD300S

*Все модели, указанные в каталоге, могут быть выполнены в стеклофибробетоне (СФБ) и кварцевом бетоне (КБ)

Колонны

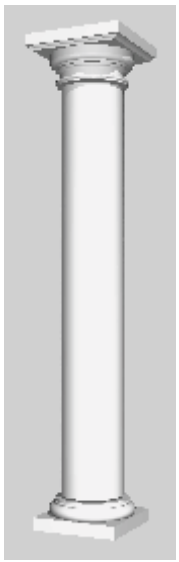

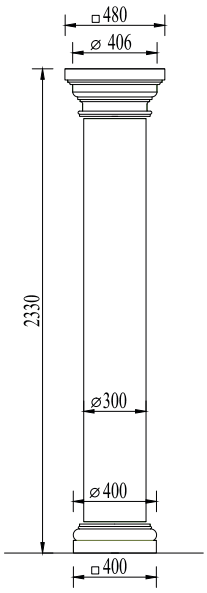

XKLD300

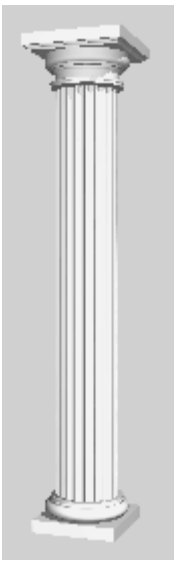

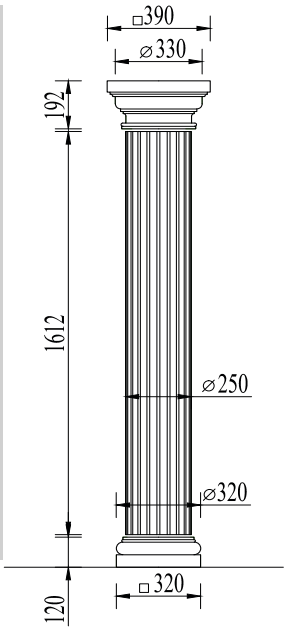

XKLD250S

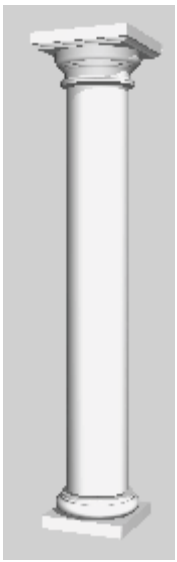

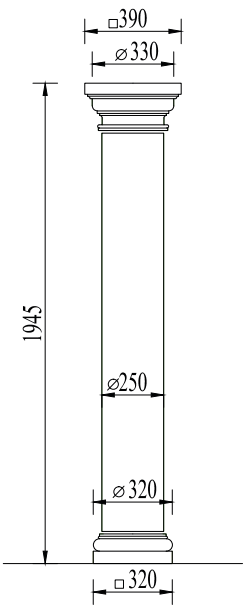

XKLD250

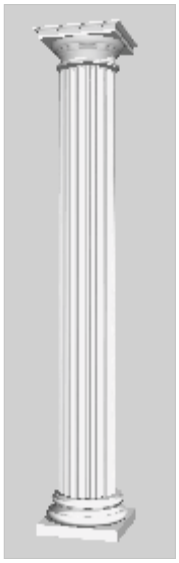

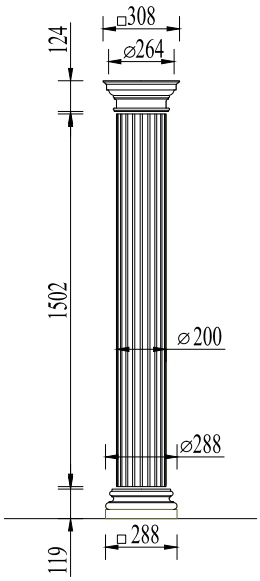

XKLD200S

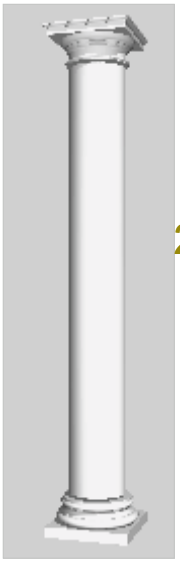

2

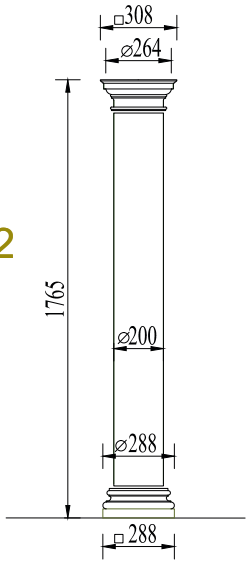

XKLD200

*Все модели, указанные в каталоге, могут быть выполнены в стеклофибробетоне (СФБ) и кварцевом бетоне (КБ)

Колонны

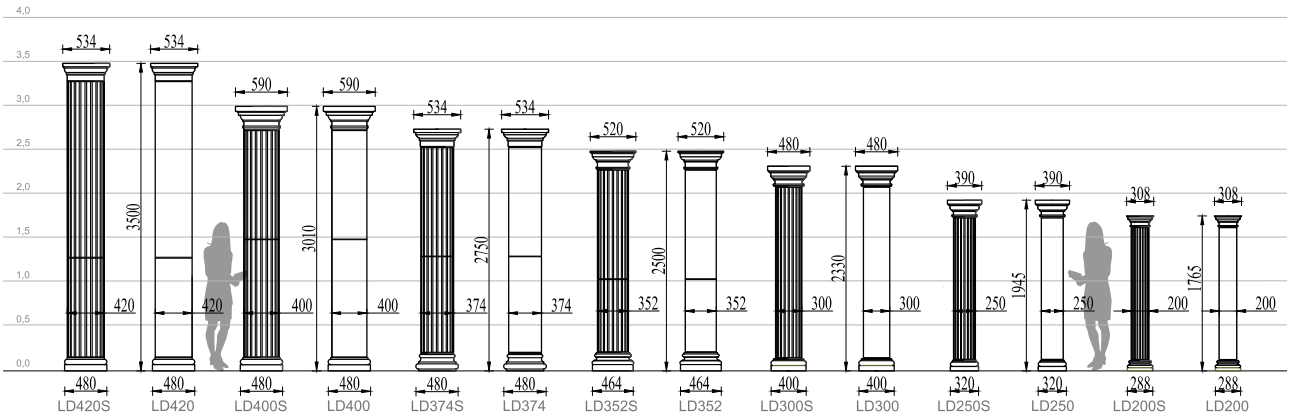

Наименование	Площадь лицевой поверхности,м²	Размеры, мм			Масса, кг ППС	Масса, кг СФБ	Фактура СФБ
		H, высота	D, внутренний	D, внешний			
XKLD420S, колонна дорическая	6.67	3473	360	420	65.2	326	7А к
XKLD420, колонна дорическая	5.65	3473	360	420	42.2	211	7А к
XKLD400S, колонна дорическая	6.20	2992	340	400	54.8	274	7А к
XKLD400, колонна дорическая	5.40	2992	340	400	38.6	193	7А к
XKLD374S, колонна дорическая	5.00	2723	314	374	43.8	219	7А к
XKLD374, колонна дорическая	4.40	2723	314	374	32.4	162	7А к
XKLD352S, колонна дорическая	4.70	2473	292	352	37.4	187	7А к
XKLD352, колонна дорическая	4.10	2473	292	352	29.4	147	7А к
XKLD300S, колонна дорическая	3.80	2308	240	300	25.8	129	7А к
XKLD300, колонна дорическая	3.30	2308	240	300	22.6	113	7А к
XKLD250S, колонна дорическая	2.70	1924	190	250	16.2	81	7А к
XKLD250, колонна дорическая	2.30	1924	190	250	15.8	79	7А к
XKLD200S, колонна дорическая	1.90	1745	140	200	10	50	7А к
XKLD200, колонна дорическая	1.65	1745	140	200	11	55	7А к

*Все модели, указанные в каталоге, могут быть выполнены в стеклофибробетоне (СФБ) и кварцевом бетоне (КБ)

Пилястры

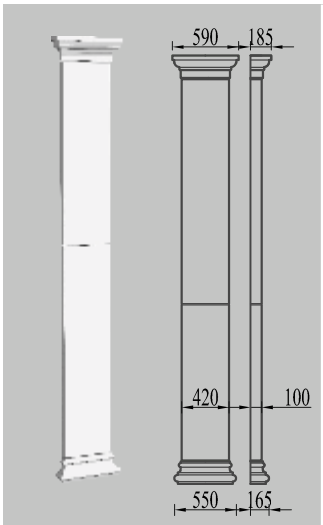

XPLD420

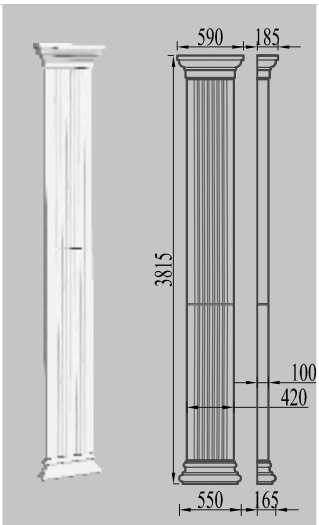

XPLD420S

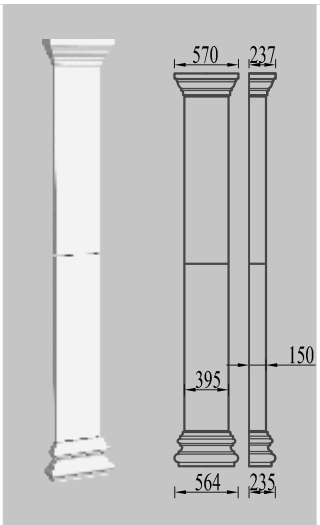

XPLD395

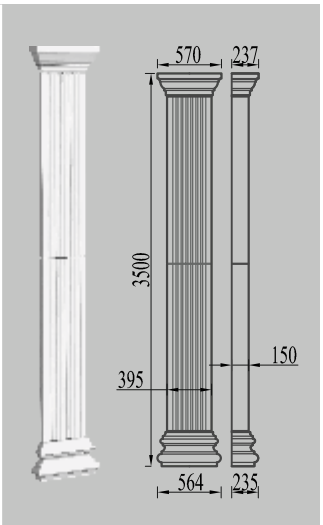

XPLD395S

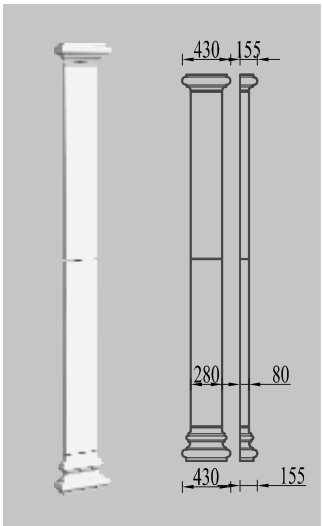

XPLD280

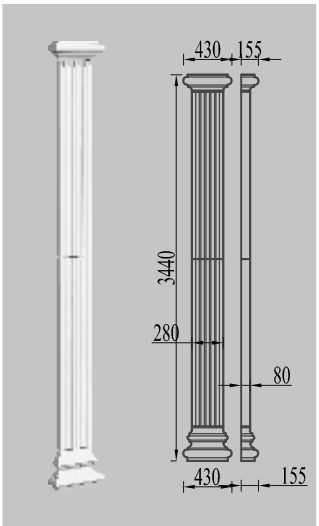

XPLD280S

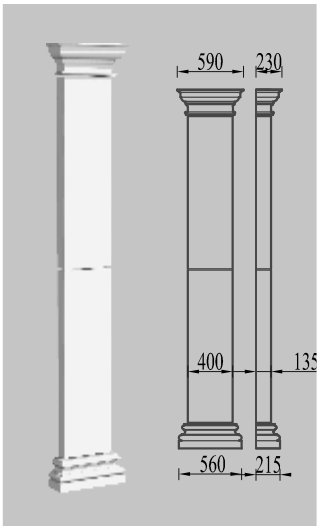

XPLD400

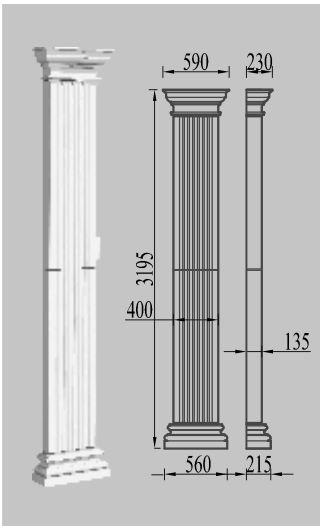

XPLD400S

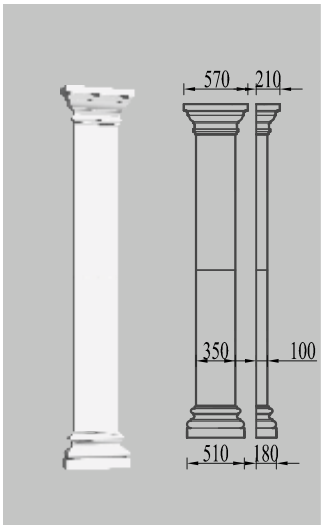

XPLD350

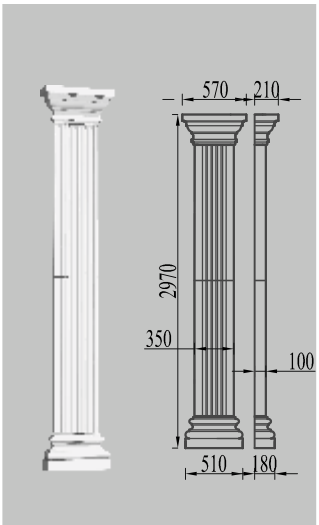

XPLD350S

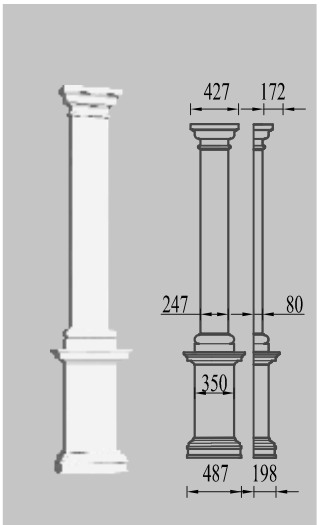

XPLD247

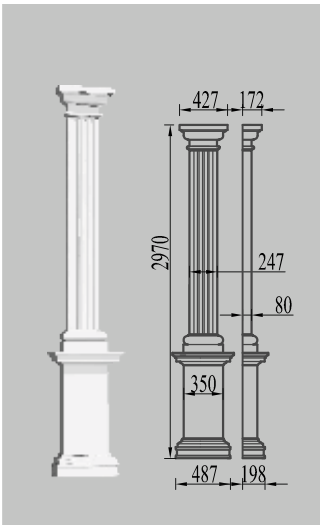

XPLD247S

*Все модели, указанные в каталоге, могут быть выполнены в стеклофибробетоне (СФБ) и кварцевом бетоне (КБ)

Торгово-офисное здание
по ул. Тургенева, 131,
г. Краснодар

*Все модели, указанные в каталоге, могут быть выполнены в стеклофибробетоне (СФБ) и кварцевом бетоне (КБ)

Пилястры

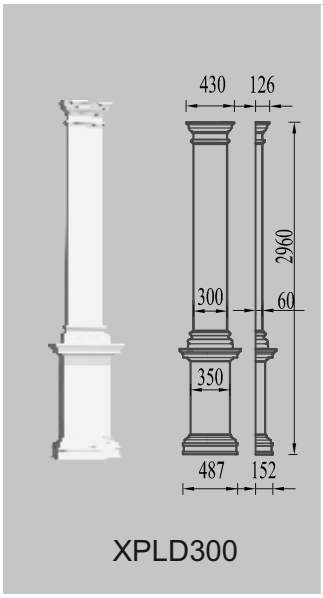

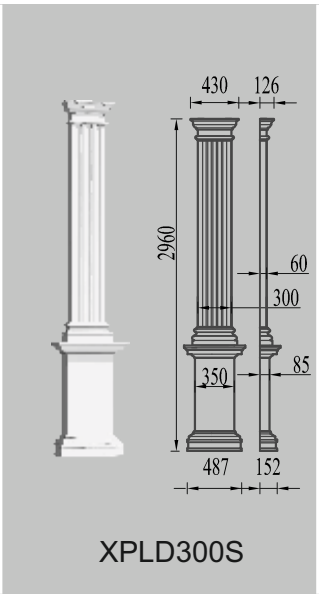

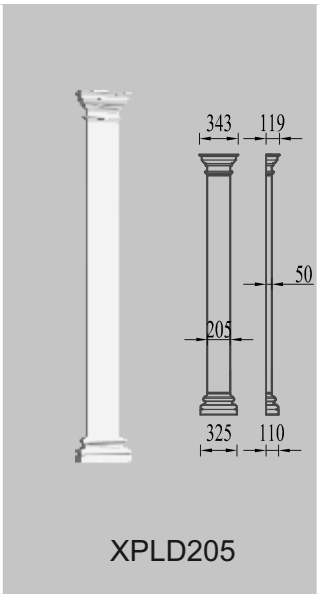

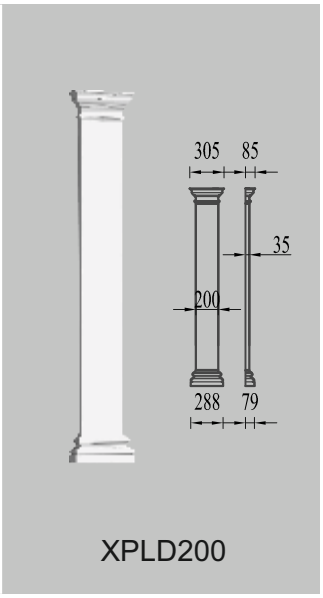

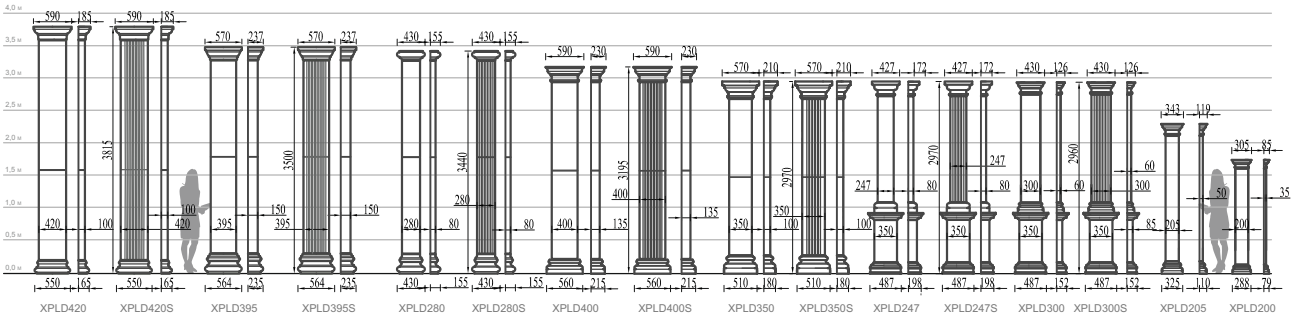

Наименование	Площадь лицевой поверхности,м^2	Размеры, мм			Масса, кг ППС	Масса, кг СФБ	Фактура СФБ
		H, высота	L, длина	B, ширина			
XPLD420, пилястра дорическая	3.10	3785	590	185	23.4	117	7А к
XPLD420S, пилястра дорическая	3.30	3785	590	185	24.8	124	7А к
XPLD395, пилястра дорическая	3.60	3469	570	237	27	135	7А к
XPLD395S, пилястра дорическая	3.80	3469	570	237	28	140	7А к
XPLD280, пилястра дорическая	2.10	3412	430	155	16.8	84	7А к
XPLD280S, пилястра дорическая	2.30	3412	430	155	17.8	89	7А к
XPLD400, пилястра дорическая	3.50	3166	590	230	22.8	114	7А к
XPLD400S, пилястра дорическая	3.70	3166	590	230	24	120	7А к
XPLD350, пилястра дорическая	2.80	2952	570	210	18.6	93	7А к
XPLD350S, пилястра дорическая	2.90	2952	570	210	19.4	97	7А к
XPLD247, пилястра дорическая	3.00	2941	546	229	18.2	91	7А к
XPLD247S, пилястра дорическая	3.10	2941	546	229	18.6	93	7А к
XPLD300, пилястра дорическая	2.50	2931	546	183	15.8	79	7А к
XPLD300S, пилястра дорическая	2.60	2931	546	183	16.4	82	7А к
XPLD205, пилястра дорическая	1.10	2305	343	119	7.4	37	7А к
XPLD200, пилястра дорическая	0.80	1750	305	85	4.6	23	7А к

*Все модели, указанные в каталоге, могут быть выполнены в стеклофибробетоне (СФБ) и кварцевом бетоне (КБ)

Карнизы

молдинги

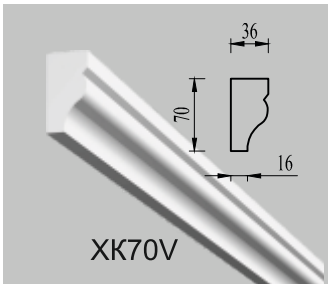

ХК70V

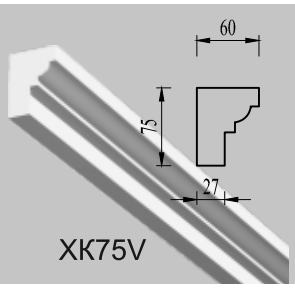

ХК75V

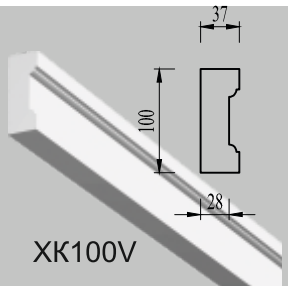

ХК100V

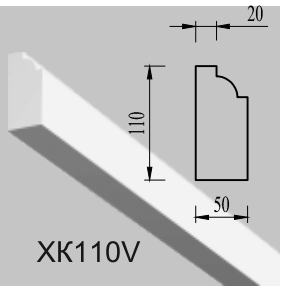

ХК110V

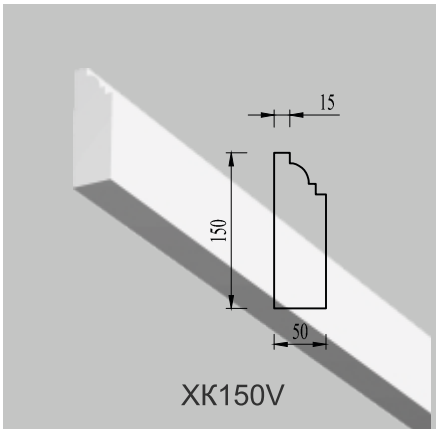

ХК150V

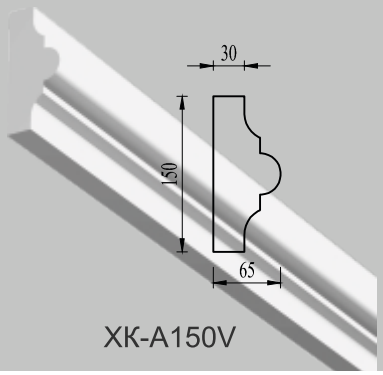

ХК-А150V

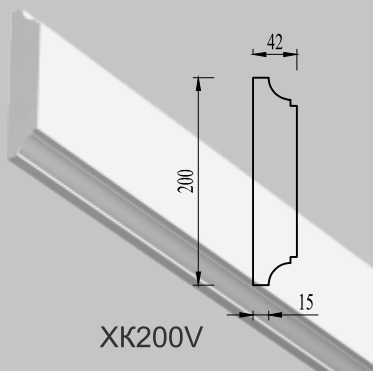

ХК200V

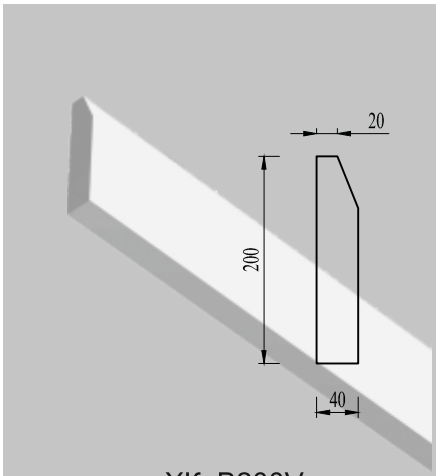

ХК_В200V

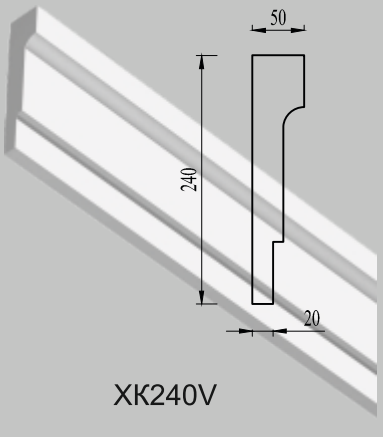

ХК240V

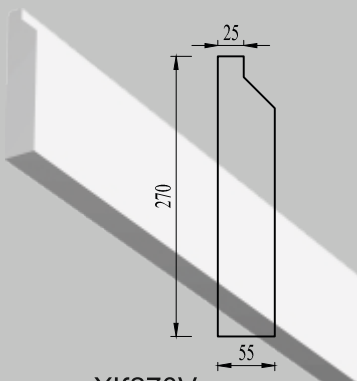

ХК270V

Наименование	Площадь лицевой поверхности, м²	Размеры, мм			Масса, кг ППС	Масса, кг СФБ	Фактура СФБ
		H, высота	L, длина	B, ширина			
ХК70V, карниз вставка	0.27	70	2000	36	2	10.2	1А
ХК75V, карниз вставка	0.38	75	2000	60	3	15.2	1А
ХК100V, карниз вставка	0.38	100	2000	37	3.2	16.2	1А
ХК110V, карниз вставка	0.41	110	2000	50	4.9	24.6	1А
ХК150V, карниз вставка	0.49	150	2000	50	5.9	29.4	7А
ХК-А150V, карниз вставка	0.49	150	2000	65	5.6	28.2	7А
ХК200V, карниз вставка	0.54	200	2000	42	4	20.4	7А к
ХК_В200V, карниз вставка	0.53	200	2000	40	4	20.4	7А к
ХК240V, карниз вставка	0.67	240	2000	50	4.9	24.6	7А к
ХК270V, карниз вставка	0.73	270	2000	55	5.3	26.8	7А к

*Все модели, указанные в каталоге, могут быть выполнены в стеклофибробетоне (СФБ) и кварцевом бетоне (КБ)

Карнизы

Карнизы цокольные

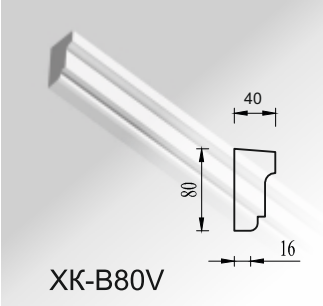

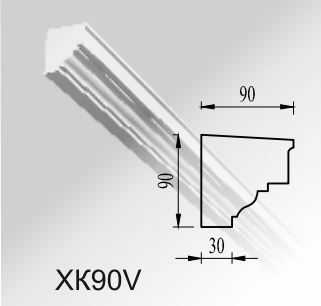

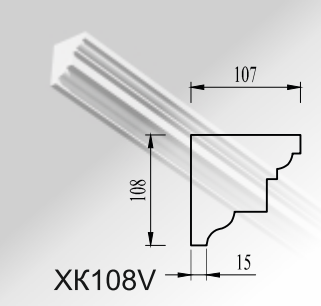

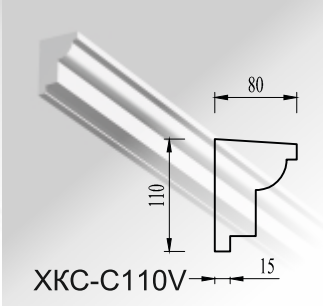

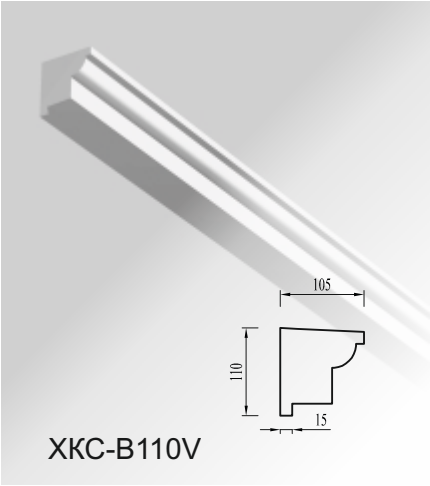

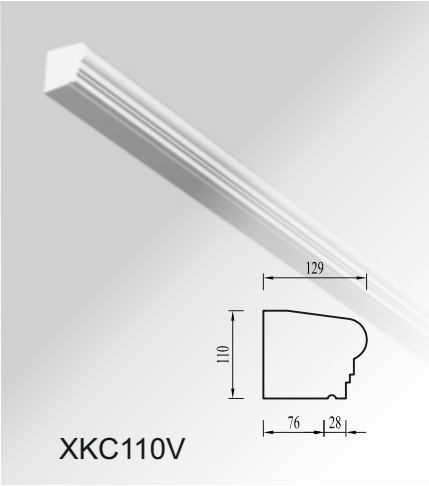

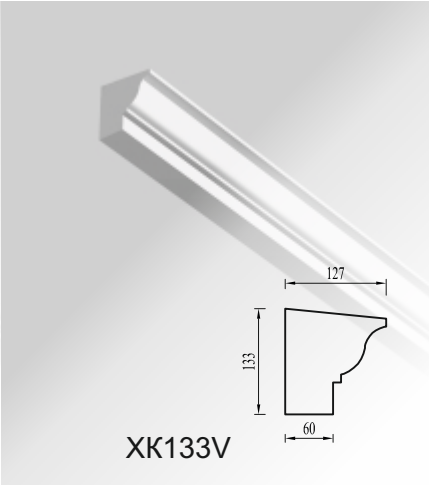

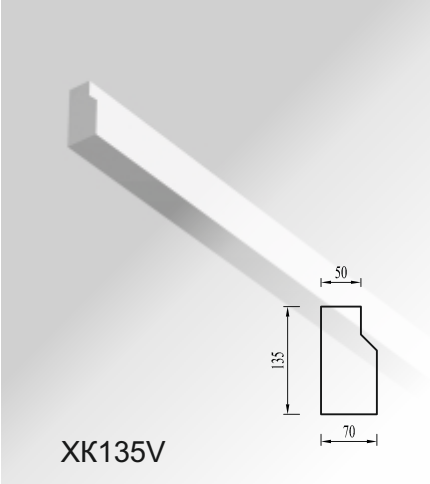

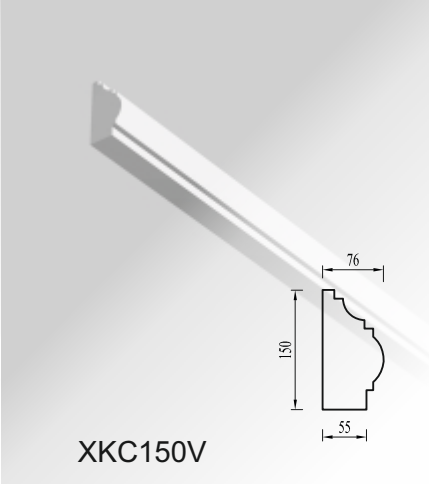

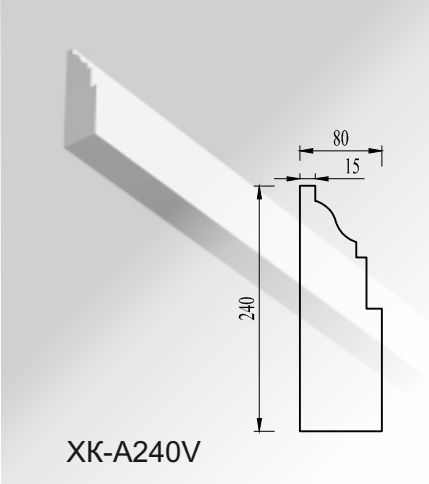

Наименование	Площадь лицевой поверхности, м²	Размеры, мм			Масса, кг ППС	Масса, кг СФБ	Фактура СФБ
		Н, высота	L, длина	В, ширина			
ХК-В80V, карниз вставка	0.30	80	2000	40	2.52	12.6	1А
ХК90V, карниз вставка	0.47	90	2000	80	5.4	27.0	1А
ХК108V, карниз вставка	0.54	108	2000	90	6.3	31.4	1А
ХКС-С110V, карниз вставка	0.51	110	2000	80	5.4	26.8	1А
ХКС-В110V, карниз вставка	0.59	110	2000	100	7.2	36.0	1А
ХКС110V, карниз вставка	0.60	110	2000	105	9.8	48.8	1А
ХК133V, карниз вставка	0.70	133	2000	127	11	55.4	1А
ХК135V, карниз вставка	0.53	135	2000	70	8.5	42.8	1А
ХКС150V, карниз вставка	0.55	150	2000	76	8.3	41.6	1А
ХК-А240V, карниз вставка	0.76	240	2000	80	5.6	28.0	7А к

*Все модели, указанные в каталоге, могут быть выполнены в стеклофибробетоне (СФБ) и кварцевом бетоне (КБ)

Карнизы

Карнизы межэтажные

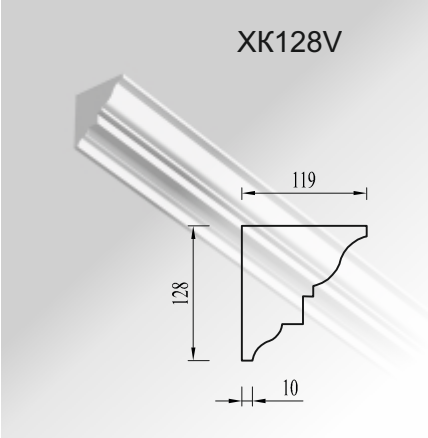

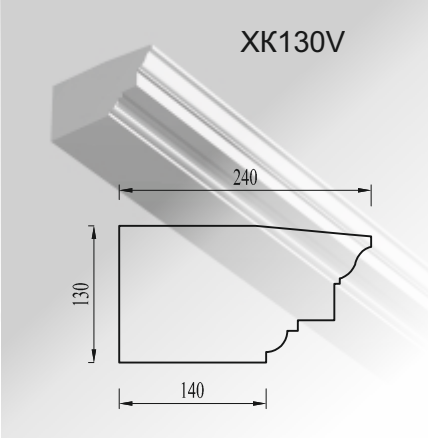

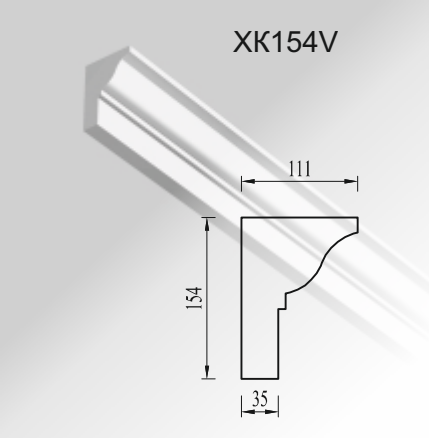

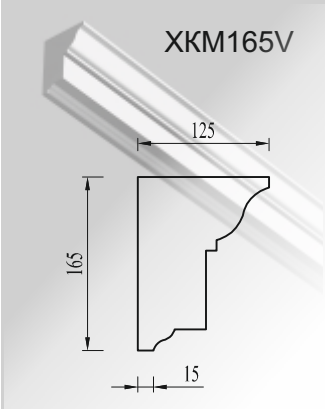

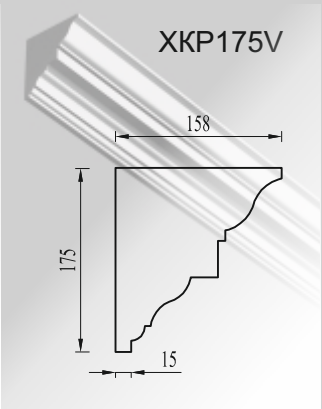

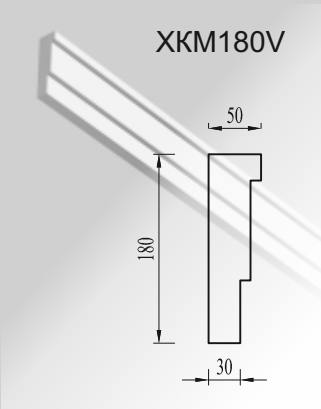

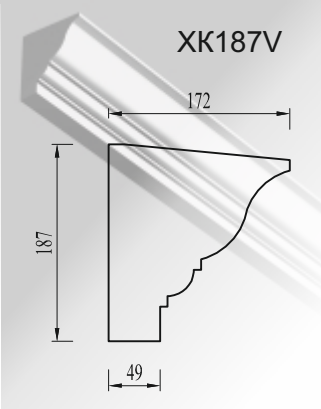

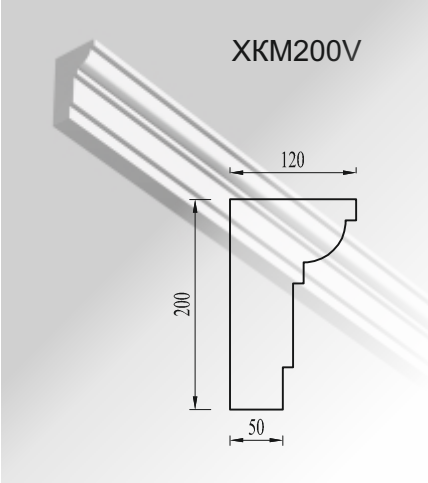

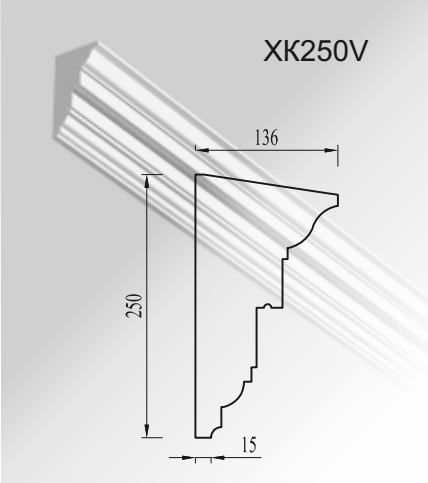

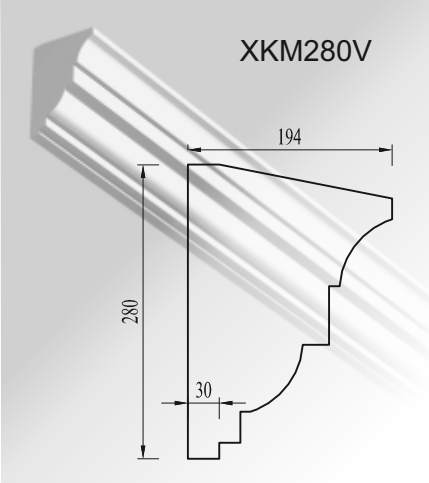

Наименование	Площадь лицевой поверхности, м²	Размеры, мм			Масса, кг ППС	Масса, кг СФБ	Фактура СФБ
		H, высота	L, длина	B, ширина			
ХК128V, карниз вставка	0.65	128	2000	119	8.7	43.4	1А
ХК130V, карниз вставка	1.16	130	2000	240	25.5	127.4	1А
ХК154V, карниз вставка	0.69	154	2000	111	5	25.2	7А к
ХКМ165V, карниз вставка	0.76	165	2000	125	5.5	27.4	7А к
ХКР175V, карниз вставка	0.88	175	2000	158	6.3	31.4	7А к
ХКМ180V, карниз вставка	0.56	180	2000	50	4.3	21.4	7А к
ХК187V, карниз вставка	0.93	187	2000	172	6.6	33.4	7А к
ХКМ200V, карниз вставка	0.85	200	2000	120	6.2	30.8	7А к
ХК250V, карниз вставка	0.95	250	2000	136	6.9	34.2	7А к
ХКМ280V, карниз вставка	1.17	280	2000	194	8.6	42.8	7А к

*Все модели, указанные в каталоге, могут быть выполнены в стеклофибробетоне (СФБ) и кварцевом бетоне (КБ)

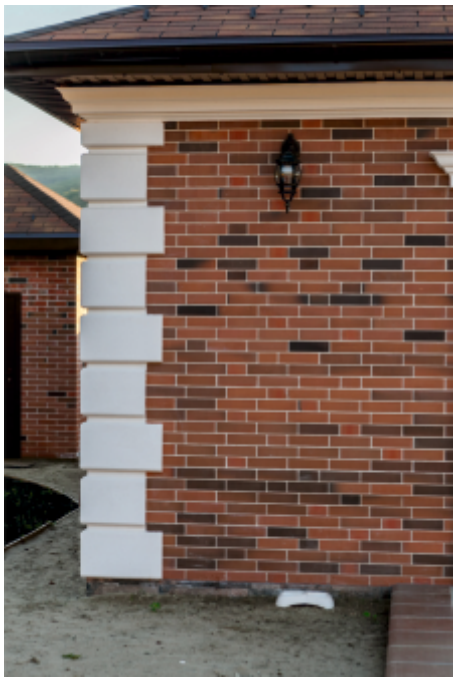

Частный дом в Горячеключевском районе

*Все модели, указанные в каталоге, могут быть выполнены в стеклофибробетоне (СФБ) и кварцевом бетоне (КБ)

Карнизы

Карнизы подкровельные

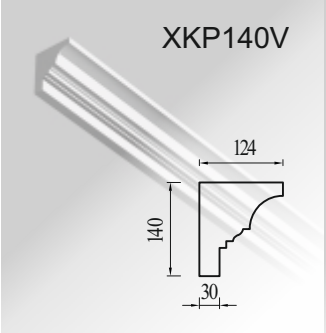

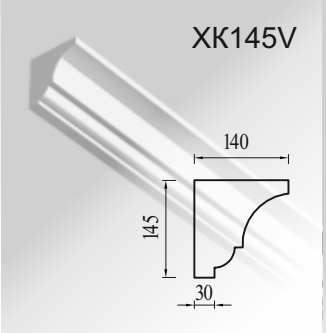

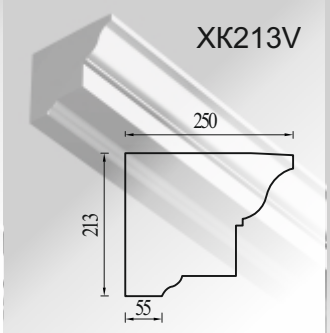

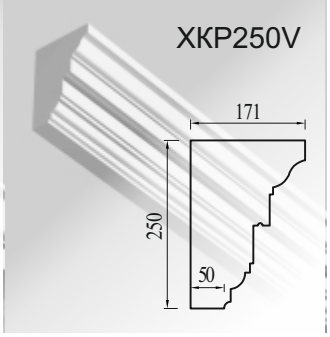

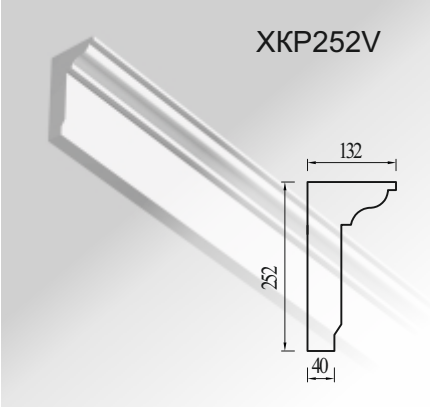

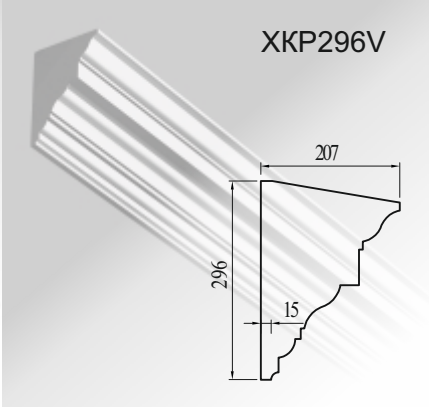

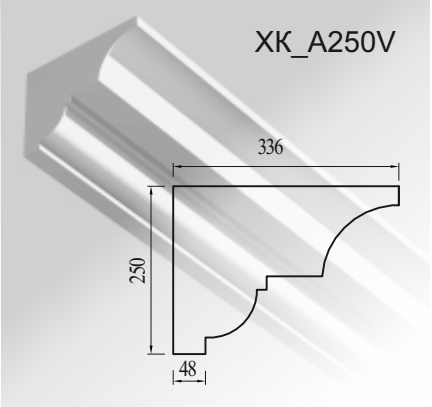

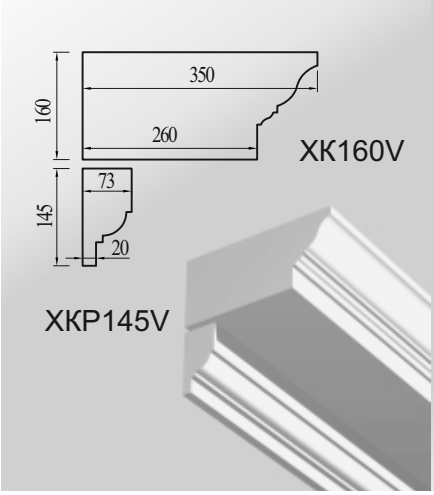

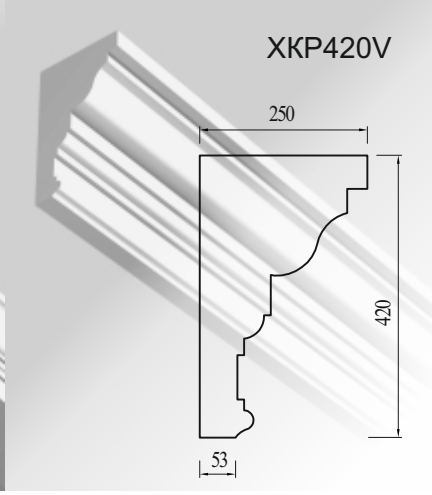

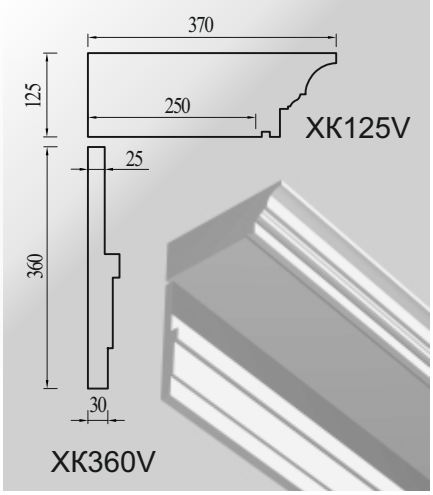

Наименование	Площадь лицевой поверхности, м²	Размеры, мм			Масса, кг ППС	Масса, кг СФБ	Фактура СФБ
		H, высота	L, длина	B, ширина			
XKP140V, карниз вставка	0.72	140	2000	124	5.3	26.4	1A
XK145V, карниз вставка	0.76	145	2000	140	5.7	28.6	1A
XK213V, карниз вставка	1.32	213	2000	250	9.4	47.2	7A к
XKP250V, карниз вставка	1.12	250	2000	171	8	40.0	7A к
XKP252V, карниз вставка	0.97	252	2000	132	7	34.8	7A к
XKP296V, карниз вставка	1.22	296	2000	207	9.6	48.0	7A к
XK_A250V, карниз вставка	1.52	250	2000	336	8.5	42.4	7A к
XK160V, карниз вставка	1.26	160	2000	350	9.8	48.8	7A к
XKP145V, карниз вставка	0.56	145	2000	73			7A к
XKP420V, карниз вставка	1.78	420	2000	250	13.8	69.0	7A к
XK125V, карниз вставка	1.22	125	2000	370	14.3	71.6	7A к
XK360V, карниз вставка	0.91	360	2000	47			7A к

*Все модели, указанные в каталоге, могут быть выполнены в стеклофибробетоне (СФБ) и кварцевом бетоне (КБ)

Подоконные плиты

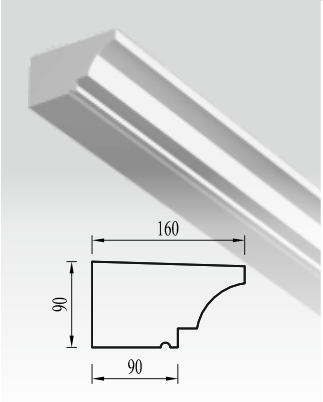

XPP90V

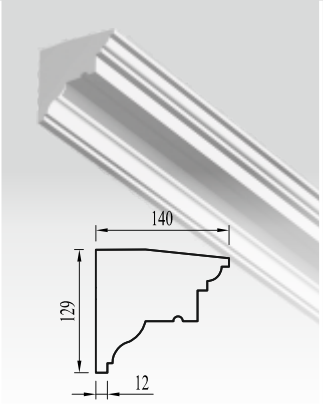

XPP129V

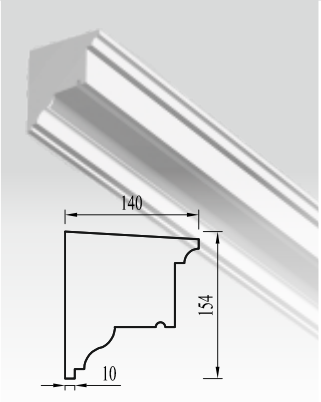

XPP154V

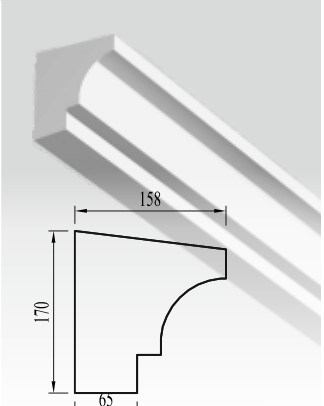

XN-B170V

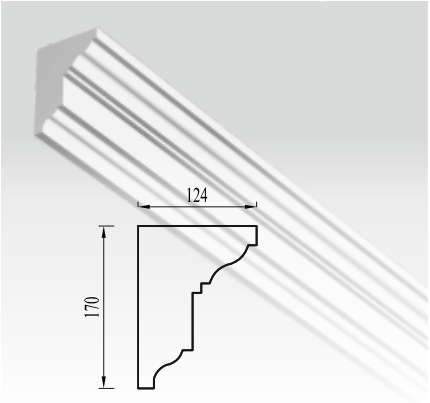

XN170V

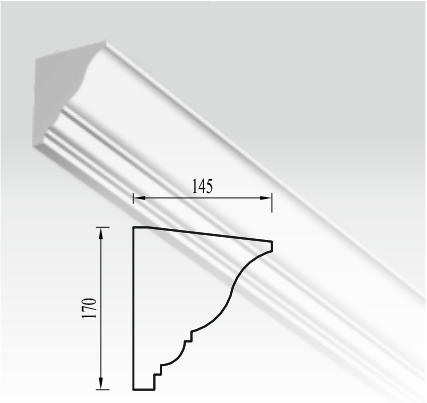

XN-A170V

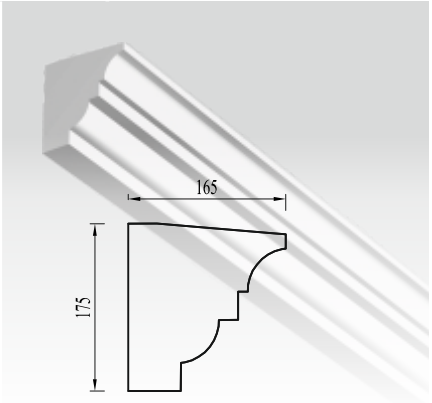

XKMI-A175V

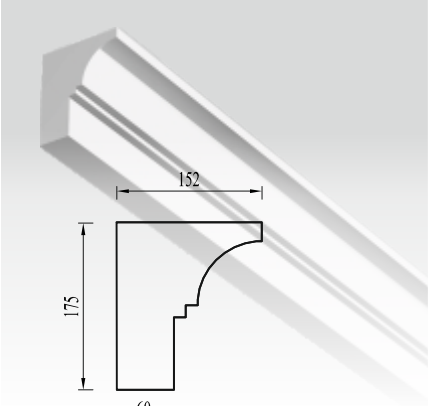

XKMI-B175V

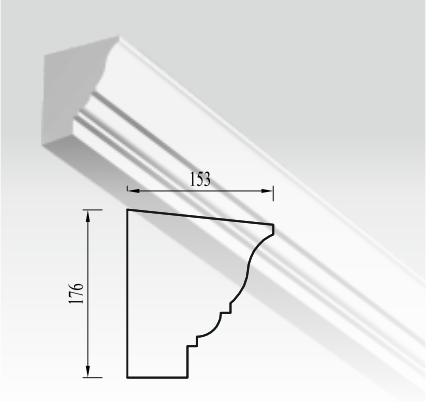

XK176V

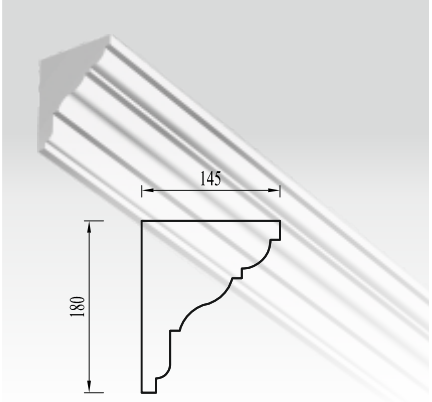

XN180V

Наименование	Площадь лицевой поверхности, м²	Размеры, мм			Масса, кг ППС	Масса, кг СФБ	Фактура СФБ
		H, высота	L, длина	B, ширина			
XPP90V, подоконная плита вставка	0.78	90	2000	160	10.9	54.6	1A
XPP129V, подоконная плита вставка	0.76	129	2000	140	5.6	28.2	7A к
XPP154V, подоконная плита вставка	0.82	154	2000	140	5.7	28.6	7A к
XN-B170V,подоконная плита вставка	0.88	170	2000	158	6.9	34.4	7A к
XN170V,подоконная плита вставка	0.77	170	2000	124	5.8	29.0	7A к
XN-A170V,подоконная плита вставка	0.79	170	2000	145	5.9	29.6	7A к
XKMI-A175V,подокон. плита вставка	0.92	175	2000	165	6.7	33.4	7A к
XKMI-B175V,подокон. плита вставка	0.91	175	2000	152	6.6	32.8	7A к
XK176V,подоконная плита вставка	0.86	176	2000	153	6.5	32.6	7A к
XN180V,подоконная плита вставка	0.85	180	2000	145	6.7	33.4	7A к

*Все модели, указанные в каталоге, могут быть выполнены в стеклофибробетоне (СФБ) и кварцевом бетоне (КБ)

Наличники

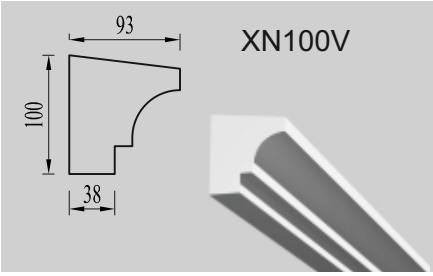

XN100V

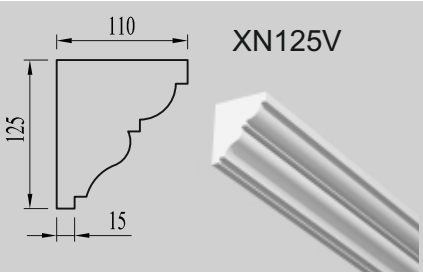

XN125V

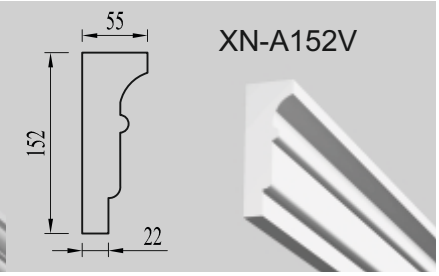

XN-A152V

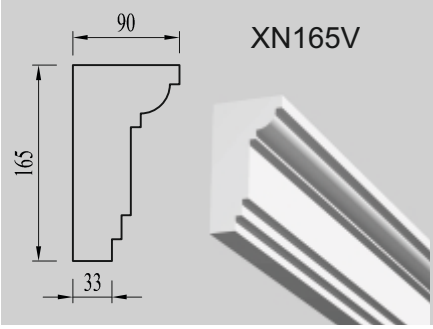

XN165V

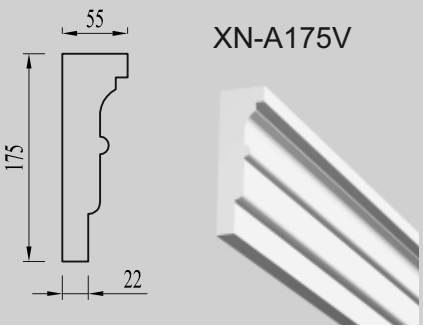

XN-A175V

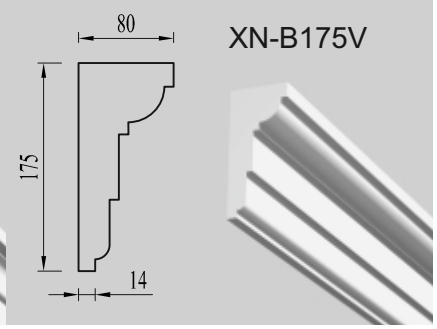

XN-B175V

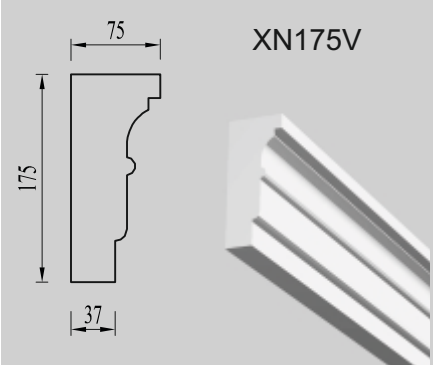

XN175V

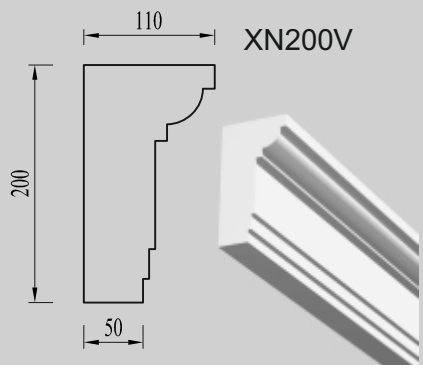

XN200V

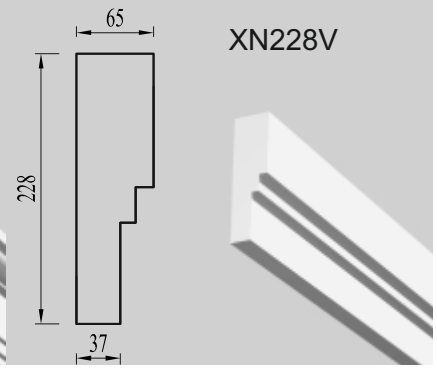

XN228V

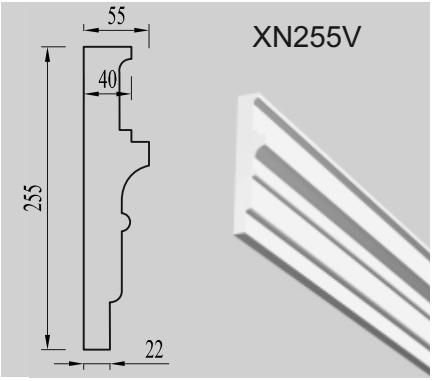

XN255V

Наименование	Площадь лицевой поверхности, м²	Размеры, мм			Масса, кг ППС	Масса, кг СФБ	Фактура СФБ
		H, высота	L, длина	B, ширина			
XN100V, наличник вставка	0.52	100	2000	93	6	30.0	1A
XN125V, наличник вставка	0.63	125	2000	110	8.5	42.4	1A
XN-A152V, наличник вставка	0.51	152	2000	55	5.3	26.6	1A
XN165V, наличник вставка	0.67	165	2000	90	5.2	26.0	7A к
XN-A175V, наличник вставка	0.56	175	2000	55	5.3	26.6	7A
XN-B175V, наличник вставка	0.64	175	2000	80	4.8	23.8	7A к
XN175V, наличник вставка	0.64	175	2000	75	4.7	23.4	7A к
XN200V, наличник вставка	0.82	200	2000	110	6	30.0	7A к
XN228V, наличник вставка	0.72	228	2000	65	5.4	27.0	7A к
XN255V, наличник вставка	0.75	255	2000	55	7.5	37.4	7A

*Все модели, указанные в каталоге, могут быть выполнены в стеклофибробетоне (СФБ) и кварцевом бетоне (КБ)

Рустовый камень

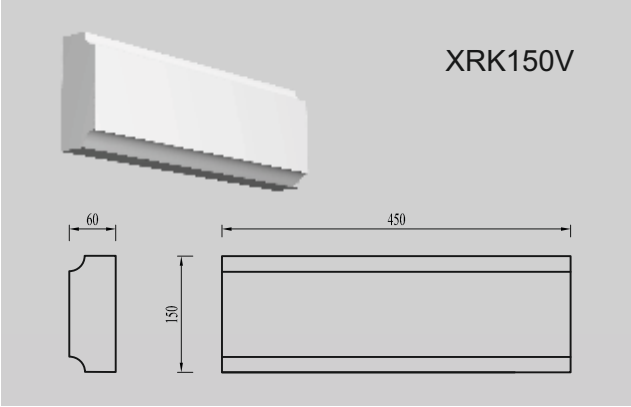

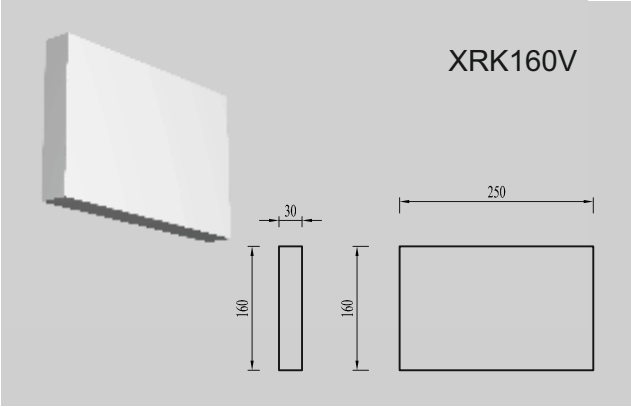

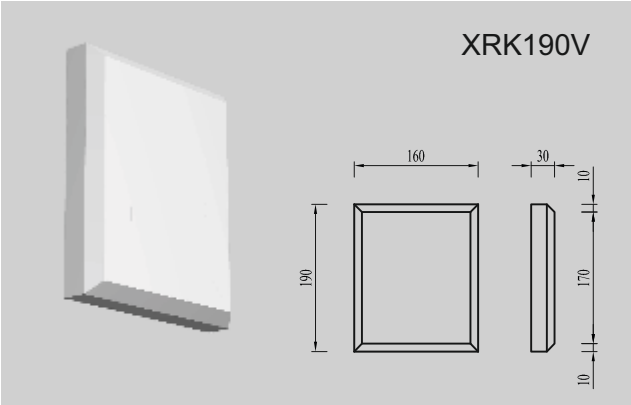

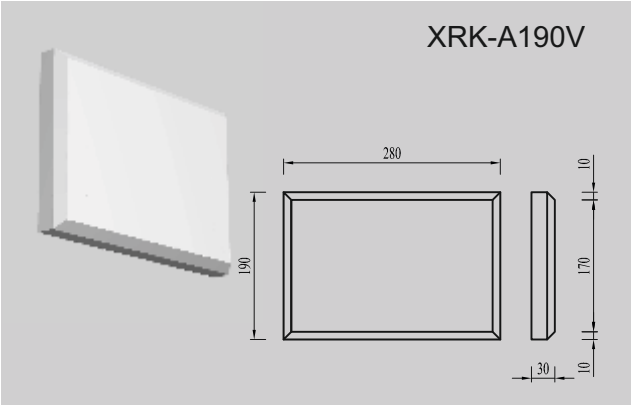

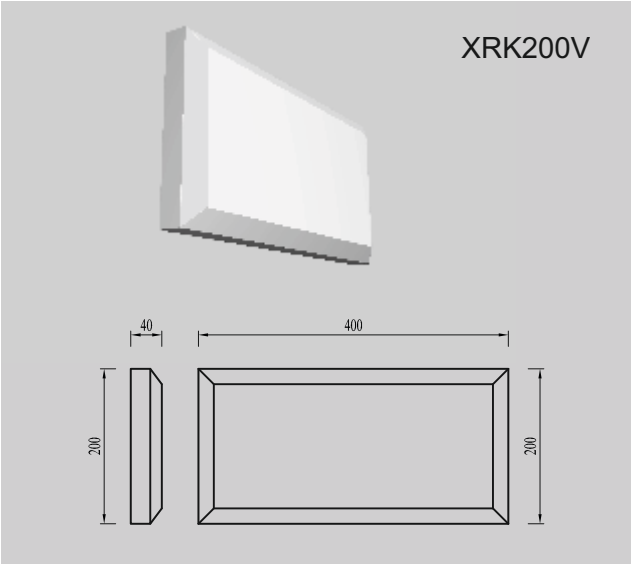

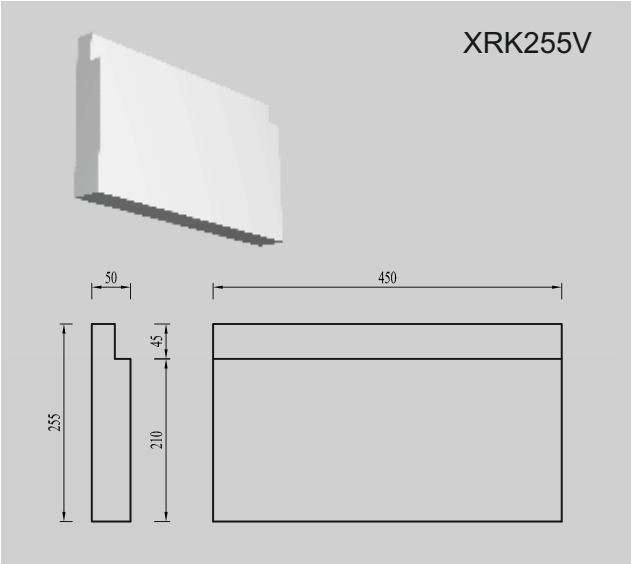

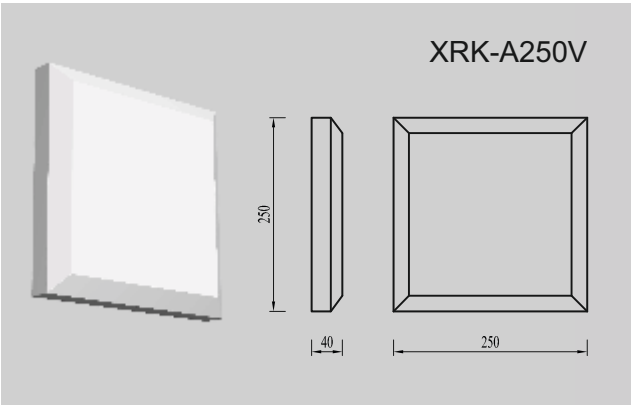

*Все модели, указанные в каталоге, могут быть выполнены в стеклофибробетоне (СФБ) и кварцевом бетоне (КБ)

Рустовый камень

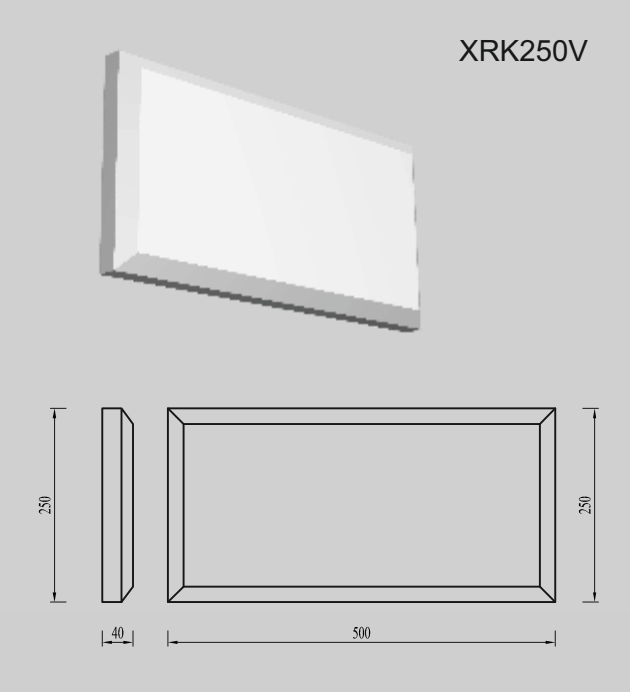

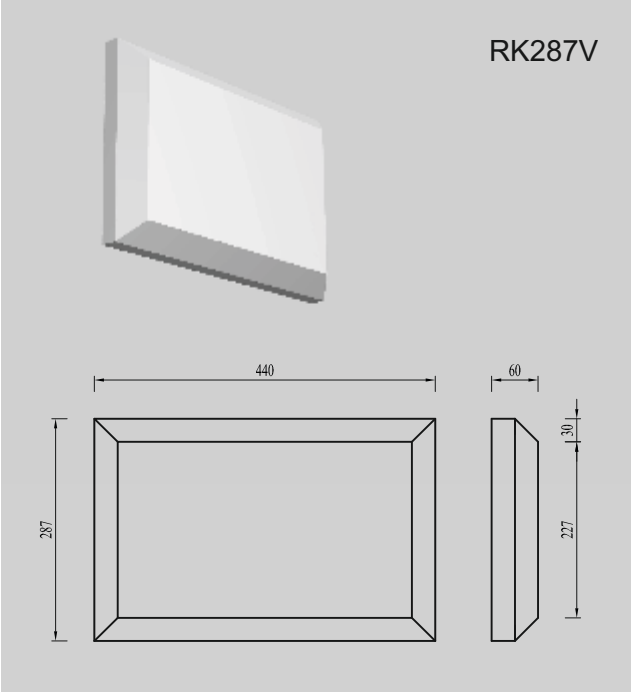

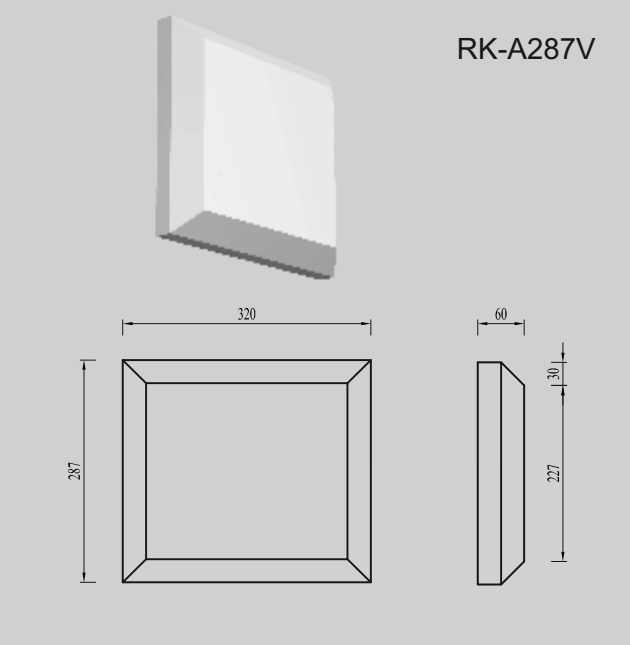

Наименование	Площадь лицевой поверхности, м²	Размеры, мм			Масса, кг ППС	Масса, кг СФБ	Фактура СФБ
		H, высота	L, длина	B, ширина			
XRK150V, рустовый камень	0.12	150	450	60	0.8	4.0	7А к
XRK160V, рустовый камень	0.07	160	250	30	0.6	3.0	1А
XRK190V, рустовый камень	0.05	190	160	30	0.45	2.3	1А
XRK-A190V, рустовый камень	0.08	190	280	30	0.8	4.0	1А
XRK200V, рустовый камень	0.12	200	400	40	1.4	6.8	7А
XRK255V, рустовый камень	0.19	255	450	50	1.15	5.8	7А к
XRK-A250V, рустовый камень	0.10	250	250	40	1	5.4	7А
XRK250V, рустовый камень	0.18	250	500	40	2.15	10.7	7А
XRK287V, рустовый камень	0.20	287	440	60	1.55	7.8	7А к
XRK-A287V, рустовый камень	0.15	287	320	60	1.3	6.4	7А к

*Все модели, указанные в каталоге, могут быть выполнены в стеклофибробетоне (СФБ) и кварцевом бетоне (КБ)

Торгово-офисное здание по ул.Аэродромная/Рылеева, г. Краснодар

Типовое решение фасадов по рустовым камням

Тип 1

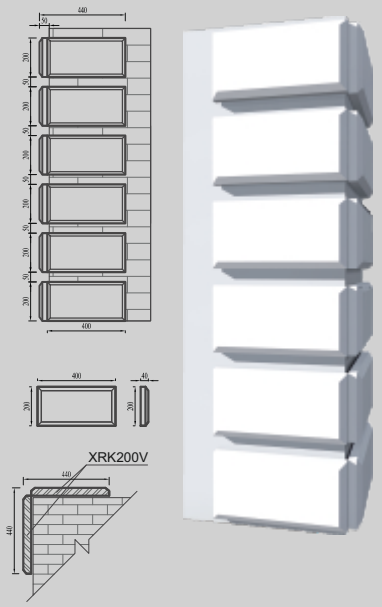

Тип 2

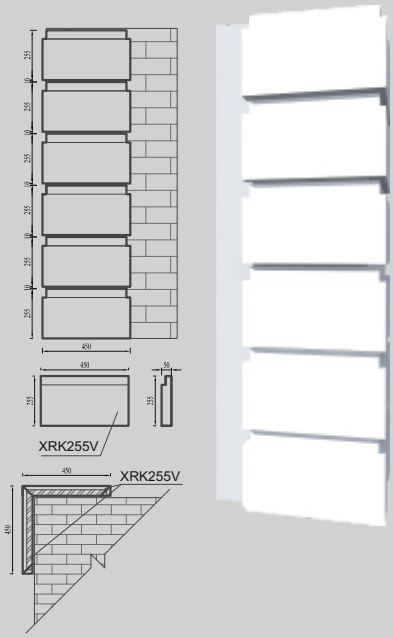

Тип 3

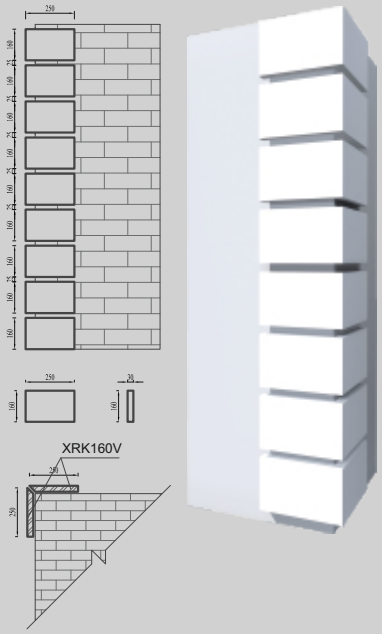

Тип 4

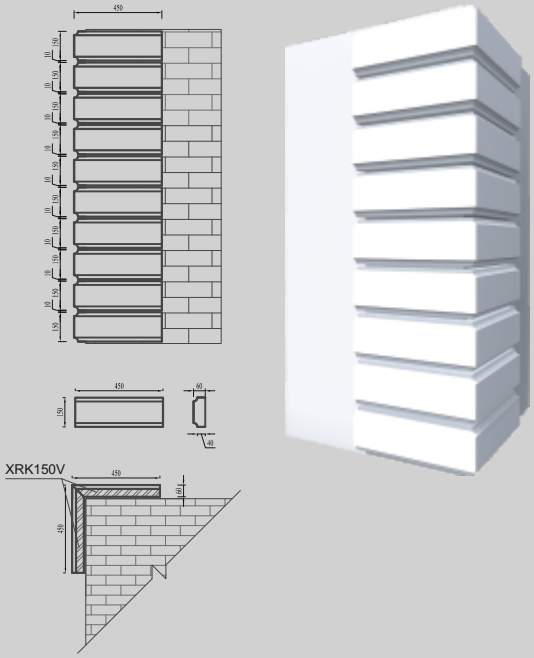

Тип 5

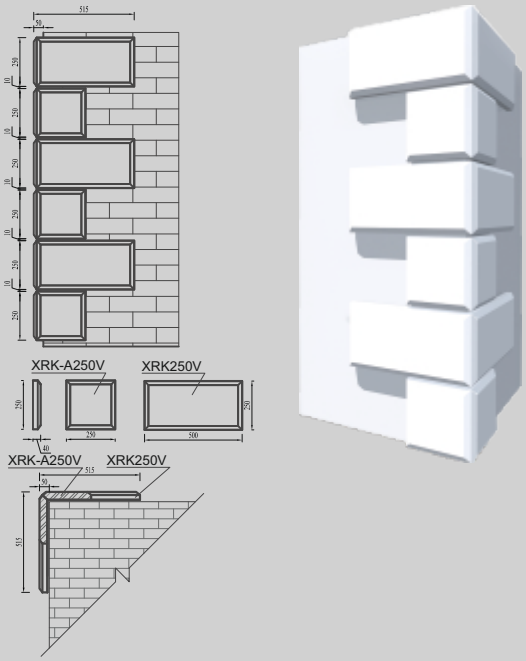

*Все модели, указанные в каталоге, могут быть выполнены в стеклофибробетоне (СФБ) и кварцевом бетоне (КБ)

Замковый камень

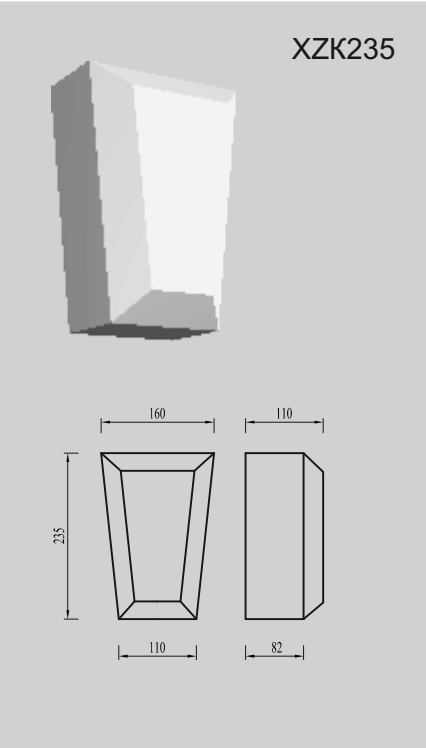

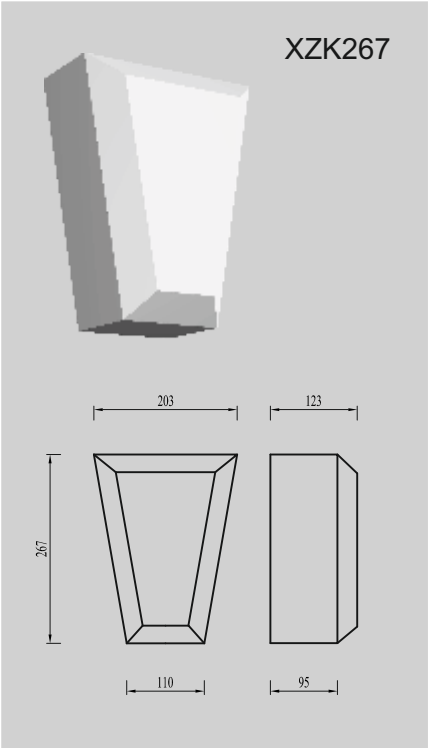

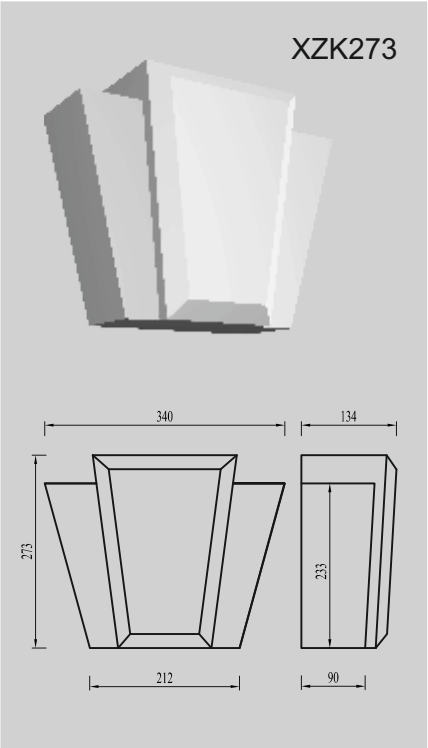

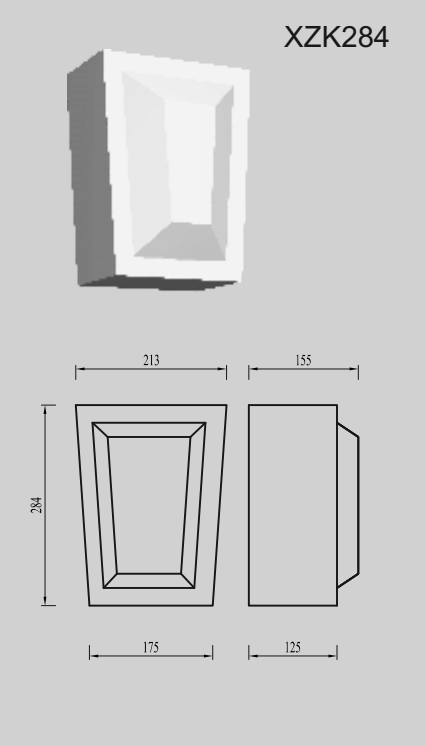

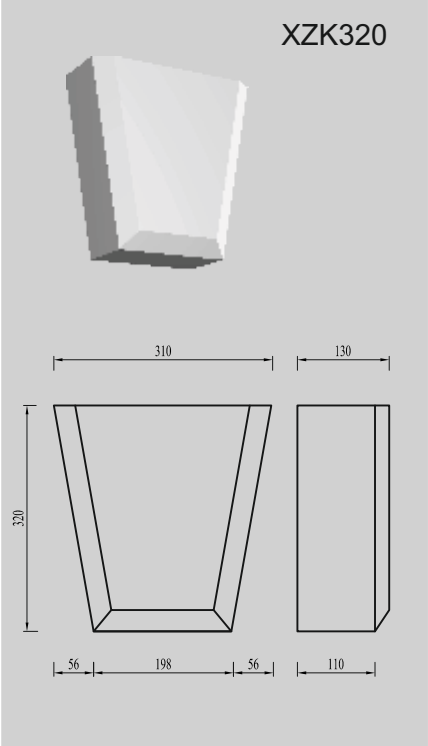

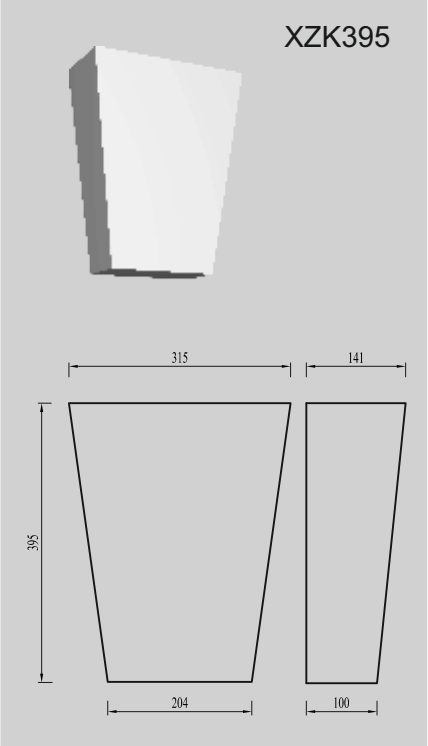

Наименование	Площадь лицевой поверхности, м²	Размеры, мм			Масса, кг ППС	Масса, кг СФБ	Фактура СФБ
		H, высота	L, длина	B, ширина			
XZK235, замковый камень	0.11	235	160	110	1.7	8.6	1А
XZK267, замковый камень	0.14	267	203	123	2.4	12.1	1А
XZK273, замковый камень	0.21	273	340	134	1.5	7.6	7А к
XZK284, замковый камень	0.20	284	213	155	3.8	19.0	1А
XZK320, замковый камень	0.23	320	310	130	1.8	9.0	7А к
XZK395, замковый камень	0.27	395	315	141	2	10.0	7А к

*Все модели, указанные в каталоге, могут быть выполнены в стеклофибробетоне (СФБ) и кварцевом бетоне (КБ)

Кронштейны

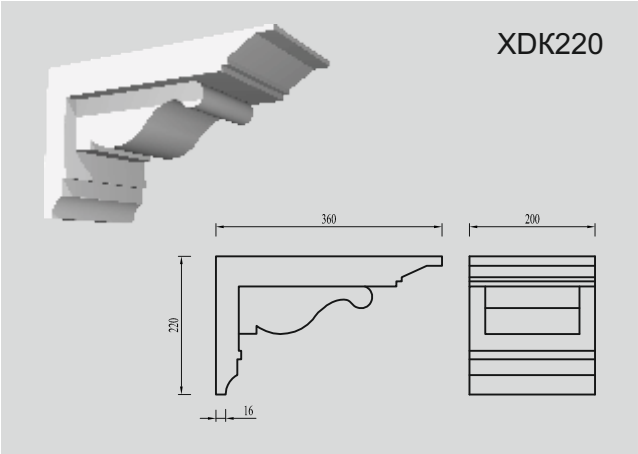

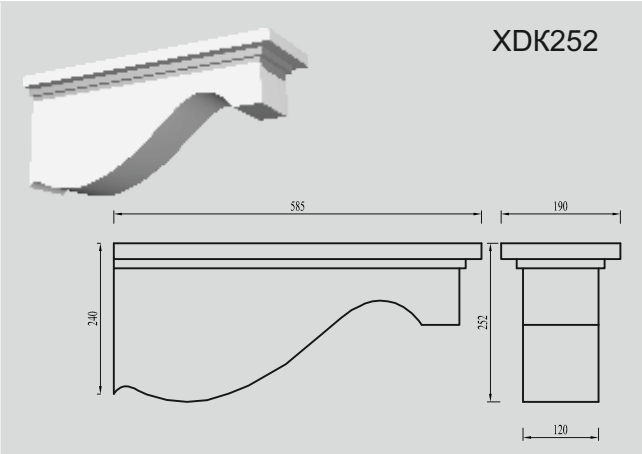

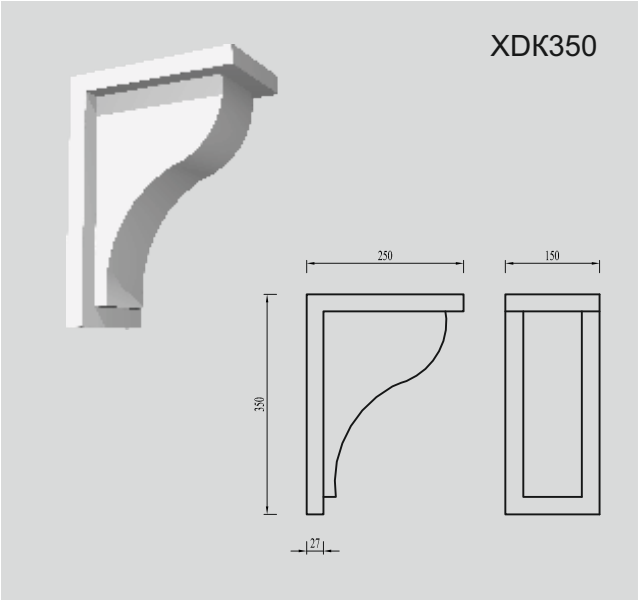

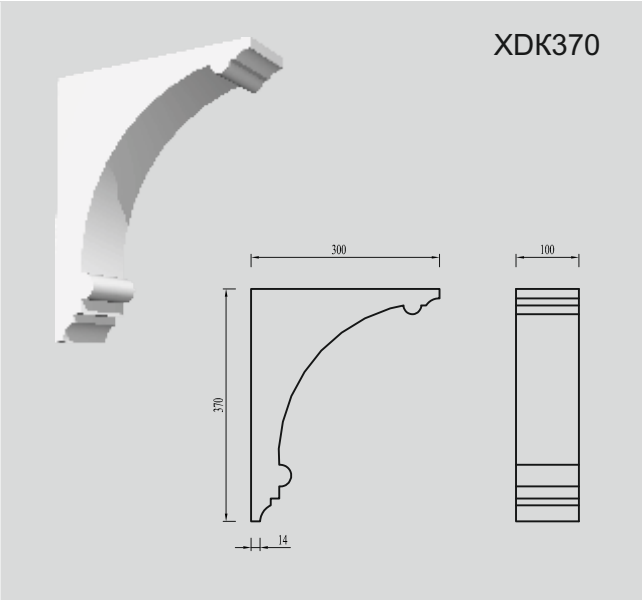

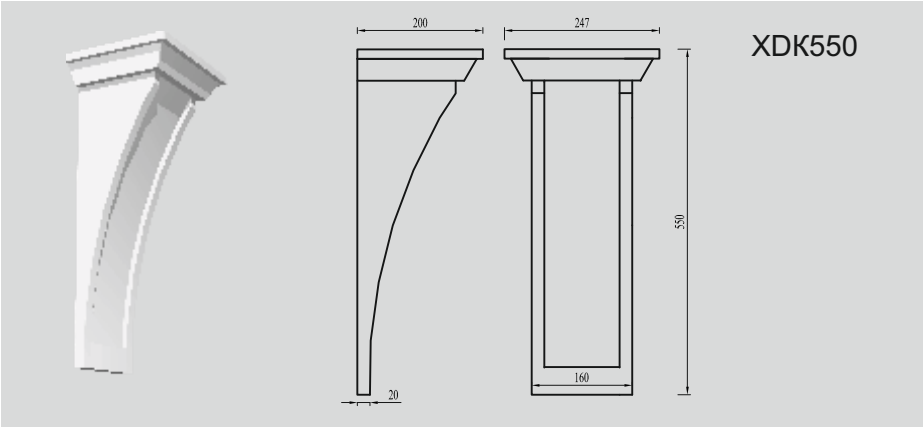

Наименование	Площадь лицевой поверхности, м^2	Размеры, мм			Масса, кг ППС	Масса, кг СФБ	Фактура СФБ
		H, высота	L, длина	B, ширина			
XDK220, консоль	0.29	220	200	360	2.6	13.1	7A
XDK252, консоль	0.46	252	190	585	6.6	33.1	1A
XDK350, консоль	0.24	350	150	250	2.5	12.4	1A
XDK370, консоль	0.17	370	100	300	1.8	8.8	1A
XDK550, консоль	0.30	550	247	200	3.3	16.5	7A

*Все модели, указанные в каталоге, могут быть выполнены в стеклофибробетоне (СФБ) и кварцевом бетоне (КБ)

Консоли

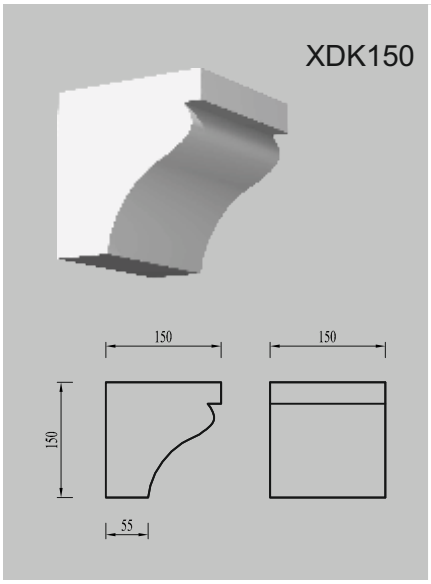

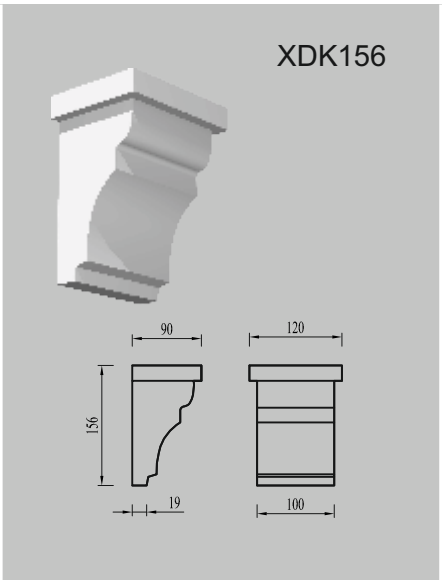

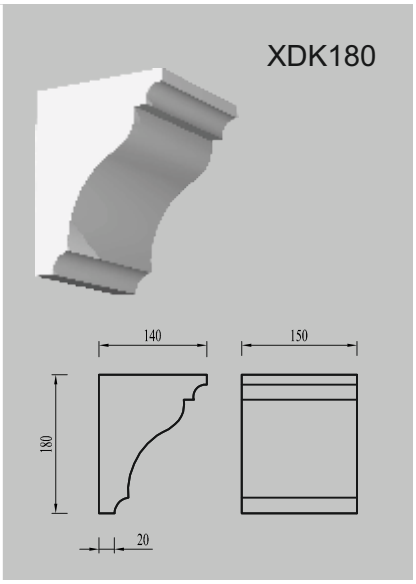

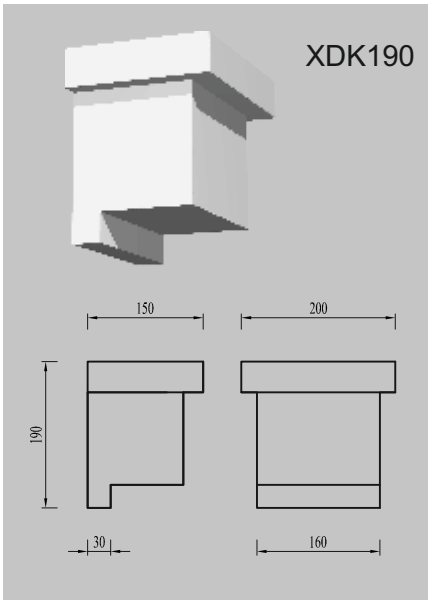

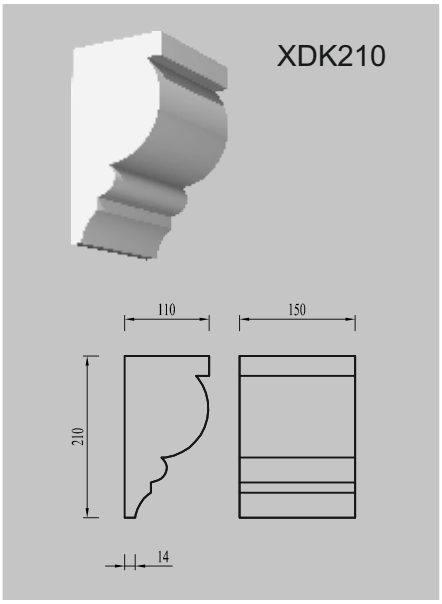

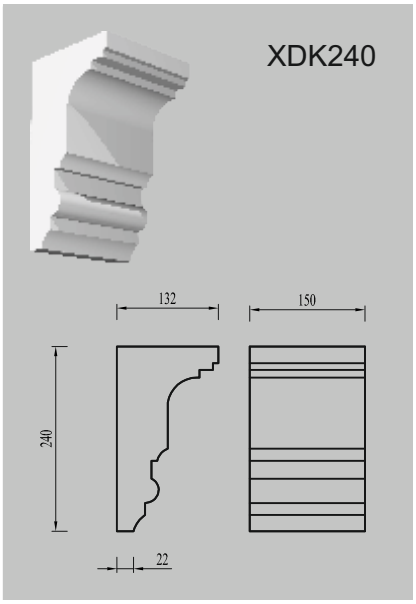

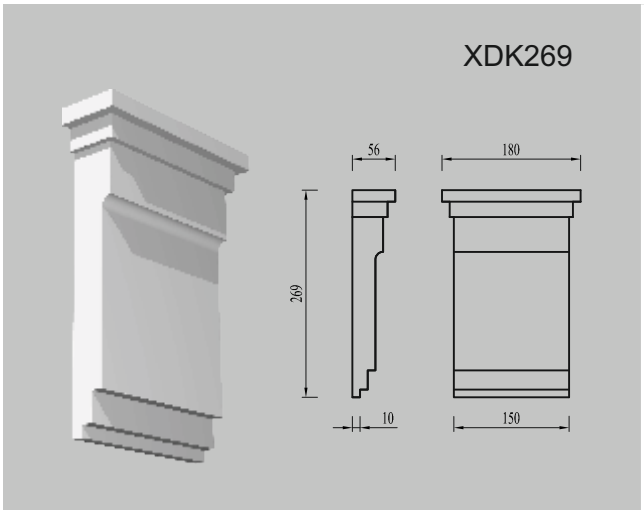

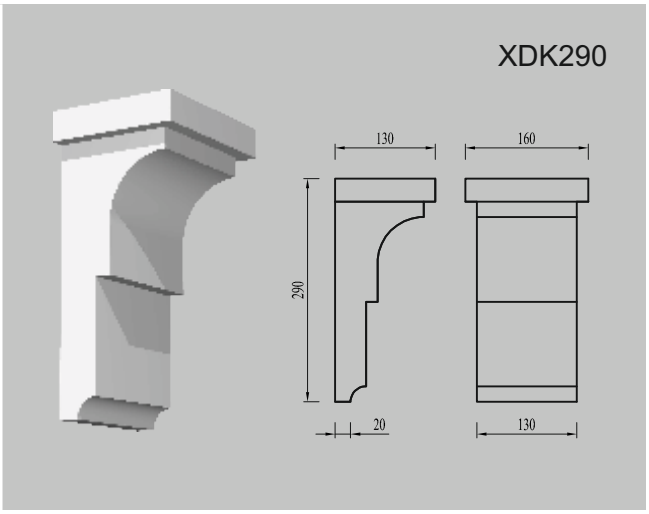

*Все модели, указанные в каталоге, могут быть выполнены в стеклофибробетоне (СФБ) и кварцевом бетоне (КБ)

Консоли

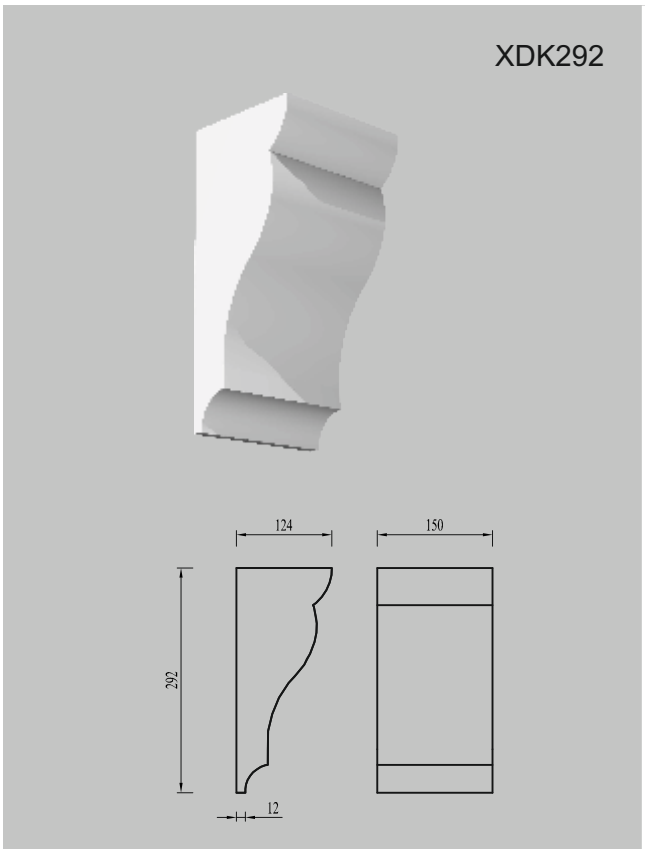

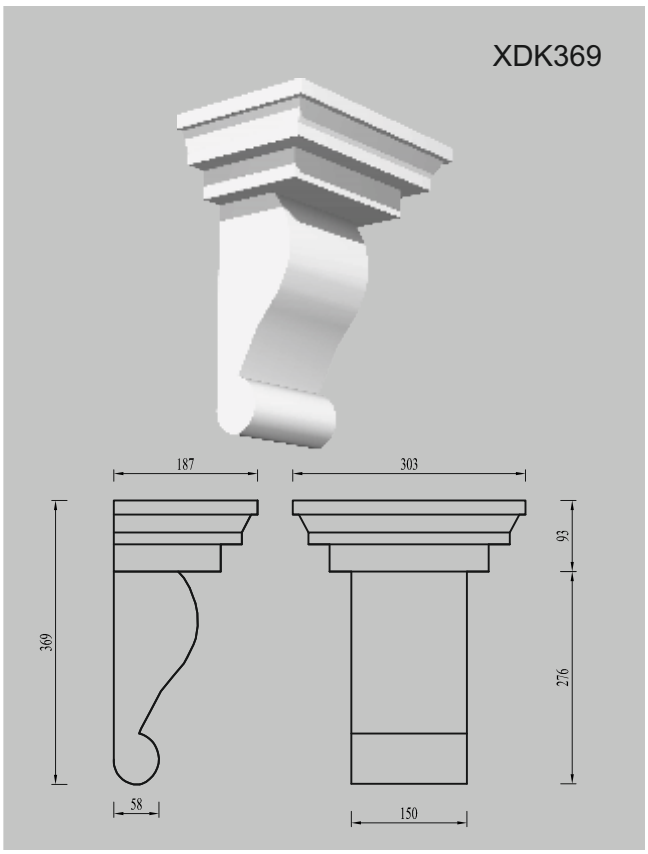

Наименование	Площадь лицевой поверхности, м²	Размеры, мм			Масса, кг ППС	Масса, кг СФБ	Фактура СФБ
		H, высота	L, длина	B, ширина			
XDK150, консоль	0.10	150	150	150	1.2	6.0	1A
XDK156, консоль	0.06	156	120	90	0.5	2.3	1A
XDK180, консоль	0.09	180	150	140	1	5.0	1A
XDK190, консоль	0.14	190	200	150	1.9	9.4	1A
XDK210, консоль	0.10	210	150	110	1.2	6.1	1A
XDK240, консоль	0.11	240	150	132	1.2	6.2	1A
XDK269, консоль	0.09	269	180	56	0.7	3.5	1A
XDK290, консоль	0.12	290	160	130	1	5.4	7A
XDK292, консоль	0.12	292	150	124	1.4	7.0	7A
XDK369, консоль	0.30	369	303	187	3.3	16.3	7A

*Все модели, указанные в каталоге, могут быть выполнены в стеклофибробетоне (СФБ) и кварцевом бетоне (КБ)

Гостиница по ул. Новороссийской, 3/2, г. Краснодар

*Все модели, указанные в каталоге, могут быть выполнены в стеклофибробетоне (СФБ) и кварцевом бетоне (КБ)

Обрамление оконного проема

Обрамление оконного проема 1А

Наименование	Кол-во (на 1 окно)	Остаток (м.п.)
XZK284, замк. камень	1	—
XN175V, наличник	2	0,6
XN175VAR580, наличник	2	—
XK176V, подоконная плита	2	0,2

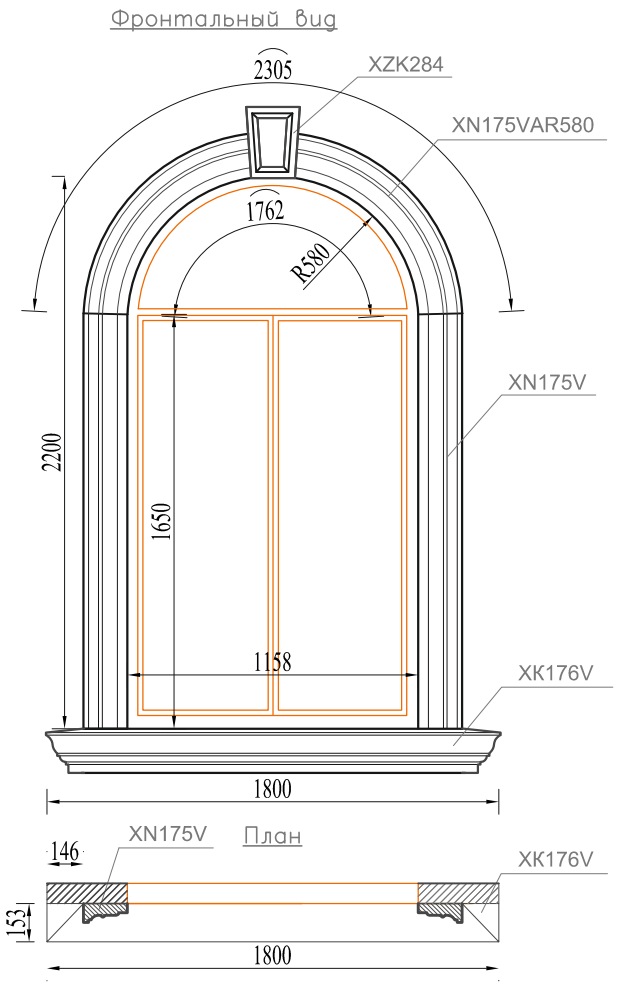

Обрамление оконного проема 1П

Наименование	Кол-во (на 1 окно)	Остаток (м.п.)
XN-A152V, наличник	3	0,4
XPP129V, подоконная плита	2	0,2

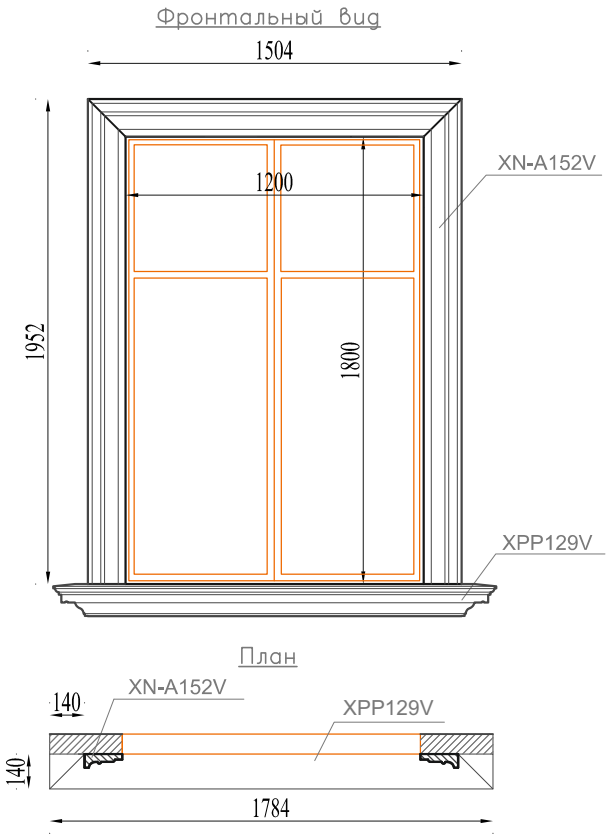

*Все модели, указанные в каталоге, могут быть выполнены в стеклофибробетоне (СФБ) и кварцевом бетоне (КБ)

Обрамление оконного проема

Обрамление оконного проема 2А

Наименование	Кол-во (на 1 окно)	Остаток (м.п.)
XN-A170V, наличник	1	—
XN-A170VAR1300, наличник	2	0,1
XN-A175VAR1100, наличник	2	—
XN255V, наличник	2	0,2
XN170V, подоконная плита	3	—
XBN300, база	2	—

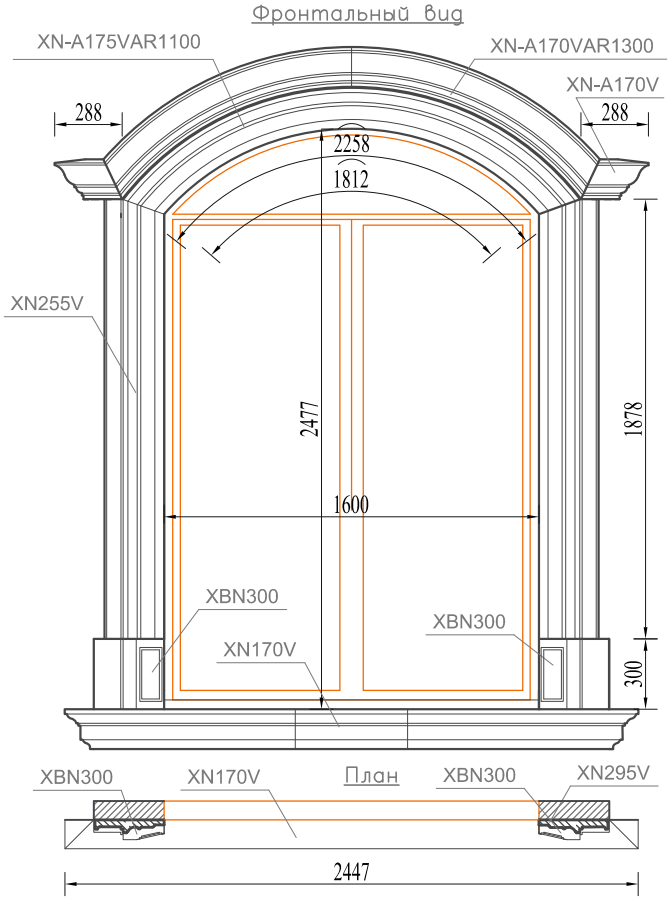

Обрамление оконного проема 2П

Наименование	Кол-во (на 1 окно)	Остаток (м.п.)
XZK273, замковый камень	1	—
XN-A175V, наличник	3	0,6
XPP154V, подоконная плита	2	0,2
XK200V, карниз	3	1,4

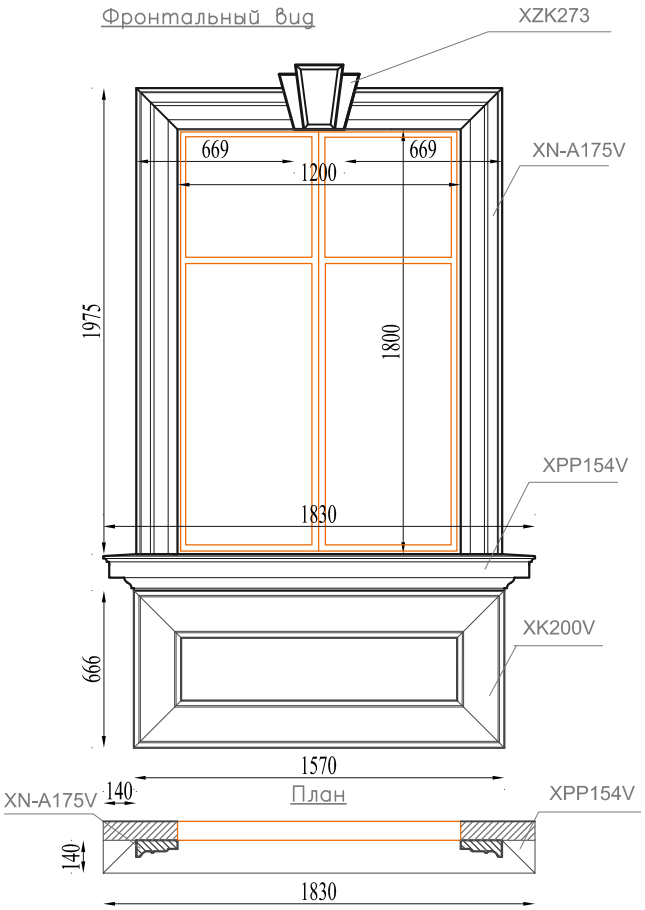

*Все модели, указанные в каталоге, могут быть выполнены в стеклофибробетоне (СФБ) и кварцевом бетоне (КБ)

Обрамление оконного проема

Обрамление оконного проема 3П

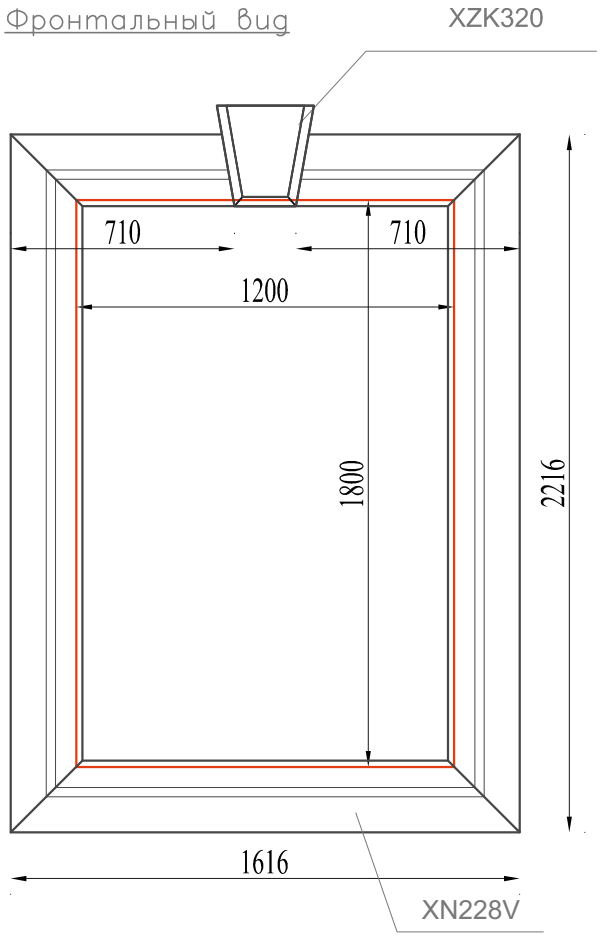

Наименование	Кол-во (на 1 окно)	Остаток (м.п.)
XZK320, замковый камень	1	—
XN228V, наличник	5	0,3

Обрамление оконного проема 4П

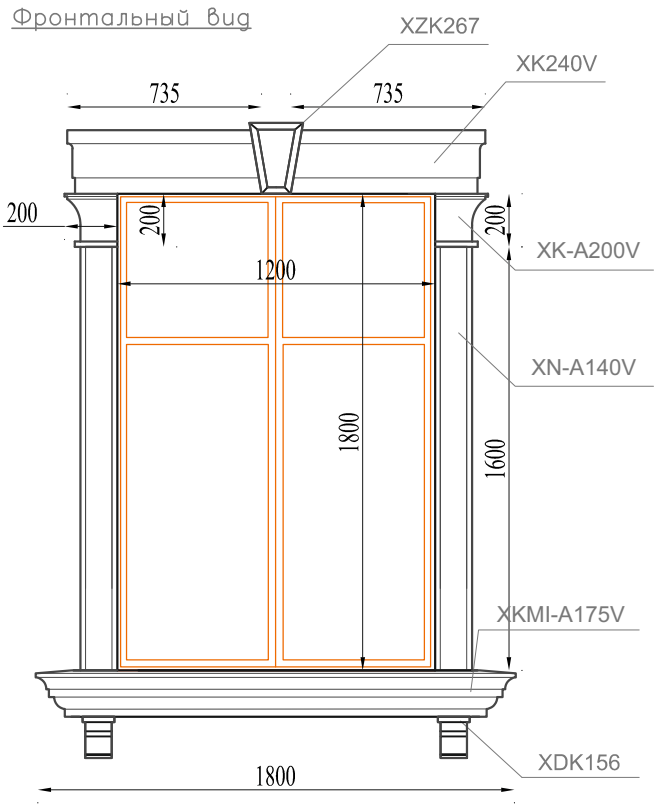

Наименование	Кол-во (на 1 окно)	Остаток (м.п.)
XZK267, замковый камень	1	—
XK240V, карниз	1	0,2
XK-A200V, карниз	2	—
XN-A140V, наличник	2	0,8
XKMI-A175V, карниз	2	0,2
XDK156, декор. консоль	2	—

*Все модели, указанные в каталоге, могут быть выполнены в стеклофибробетоне (СФБ) и кварцевом бетоне (КБ)

Инструкция по монтажу

Техника безопасности ведения работ по монтажу изделий

- при выполнении работ обязательны индивидуальные средства защиты (перчатки, очки, спецодежда, респираторы);
- обязательно соблюдение правил, предусмотренных инструкциями по технике безопасности для каждого вида работ;
- перед началом работ необходимо подготовить мешки для сбора мусора, для исключения распространения отходов на окружающей территории.

Инструменты, необходимые для монтажа

Защитные перчатки, очки, спецодежда, респиратор, пила, угольник, шпатели, в т.ч. зубчатый шпатель (зуб 10х10 мм), молоток, дюбеля, кисточка, валик, наждачная бумага, метр, клей для пенополистирольных профилей, затирка для швов, грунтовка, шпатлевка, фасадная краска на акриловой основе.

Строительное основание

- Основание должно быть прочным, предварительно очищенным от пыли, и любых прочих загрязнений.
- Отклонения стены в месте приклейки декоративного элемента не должно превышать 5 мм на 2 м длины.
- За 1,5-2 часа до монтажа профиля необходимо обработать поверхность специальными грунтовками для увеличения впитывающей способности. Рекомендовано применение грунта глубокого проникновения торговой марки «Укрепит».

Подготовка к монтажу профилей ППС

- Перед установкой декоративных элементов определяется нижняя линия установки декора и отбивается горизонтальная линия.
- При необходимости изделия подгоняют по размеру подрезкой абразивными кругами и ручными ножовками. Распил, как правило, ведется с лицевой стороны. Все работы с изделиями необходимо выполнять на материале, исключающем повреждение поверхности изделий, используя хлопчатобумажные перчатки и не допуская загрязнения лицевой поверхности. Особое внимание уделяют краям изделий, как наиболее подверженным повреждению участкам.

Монтаж профилей ППС

- Рекомендуется использовать клей на акриловой основе торговой марки «Укрепит», который продается уже в готовом виде. Расход 0,8 -1,5 кг/м². Так же возможно применение раствора сухой специализированной смеси фасадного клея на цементной основе для пенополистирольных профилей. Расход клеевого состава (в зависимости от неровности стен) до 6 кг/м².
- Клеевой состав наносится на тыльную сторону декоративного элемента с помощью зубчатого шпателя. Гладкой стороной шпателя накладывается клеевой раствор по всей поверхности толщиной 8-10 мм (клей на цементной основе) или 3-4 мм (клей «Укрепит»),

излишки снимаются зубчатой стороной.

- Перед непосредственным приклеиванием элементов, необходимо осуществить разметку, выставить вертикальный и горизонтальный уровни.

Обработка стыков

1. Для заделки швов элементов декора применяется эластичная шпатлевка «Укрепит». Она работает как склеивающий, герметизирующий и заполняющий состав, который придает эластичность местам стыков профилей и минимизирует образования трещин. Эластичная шпатлевка наносится по контуру сечения, толщиной 1,5-2 мм, с помощью шпателя (лопатка 10-12 см). Расход защитного покрытия для обработки стыков - около 1,5 кг/м². На стыках деталей допускается использование клея, который применялся при монтаже изделий.
2. Рекомендуется начинать монтаж снизу, а так же с тыльных сторон здания.
3. Рекомендуется использование финишных покрытий материалами с высокими эластичными свойствами (краски, штукатурки). Окрытие элементов повышает общие эстетические свойства фасада и снижает степень атмосферных воздействий на фасадный декор, что позволяет сохранять изначальный внешний вид декора максимально долго.

Механическое закрепление профилей

При монтаже фасадных изделий массой допускается применение анкеров, арматуры и других крепежных элементов с соблюдением правил по защите от коррозии или используются коррозионностойкие материалы.

Эксплуатация декора

Все декоративные элементы, выступающие от плоскости стены более 10-15 см, рекомендуется накрывать металлическим листом или другим кровельным материалом, отводящим воду.

Особенности и преимущества архитектурных элементов из СФБ и ППС

из стеклофибробетона	из пенополистирола
Не ограниченные размеры и конфигурации элементов	Минимальные сроки изготовления
Обрамление проемов в цельной системе “моноблок” с откосами	По дополнительному заказу производятся угловые цельные наличники с откосами
Широкий выбор фактур и цветов	Внешний слой с фактурой натурального камня
Незначительные нагрузки на стены и фасад	Полное отсутствие нагрузок на стены и фасад
Повышенная прочность и долговечность до 50 лет	Простой и быстрый монтаж

В целях декорирования объекта зачастую используется комбинация двух и более материалов. Это позволяет соблюсти требования, предъявляемые к конструктиву и внешнему виду объекта, и рационально расходовать средства.
Нижние этажи и контактные зоны (входные группы, колонны, балясины, цокольные карнизы, углы зданий) выполняются в бетоне;
Верхние этажи оформляются армированным пенополистиролом.

Варианты фактур армированного пенополистирола

БЕЛЫЕ

X7A

мелкозернистая

X1A

мелкозернистая

X11Ф

крупнозернистая

ЖЕЛТАЯ

X11ФБ

крупнозернистая

С КРАСИТЕЛЕМ

X1БК

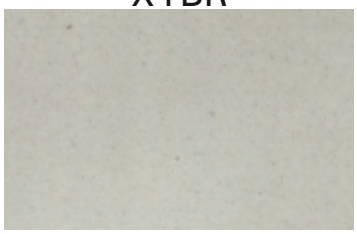

мелкозернистая

ПОД ПОКРАСКУ

X3A

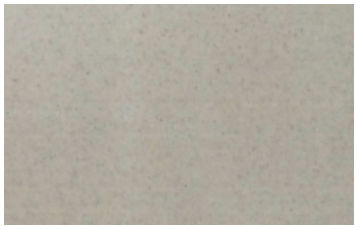

мелкозернистая

Некоторые готовые объекты с архитектурой и декором из ППС

Ресторан в Горпарке
ул. Постовая, 34, г. Краснодар

Офисное здание по адресу:
ул. Красных Партизан, 385, г. Краснодар

Гостиница «Карат»
ул. Новороссийская, 3/2, г. Краснодар

Частное домовладение, г. Краснодар

Частное домовладение, г. Краснодар

Частное домовладение, г. Краснодар

a.savich@ecodeco.ru
тел.: 8 (800) 200 61 21, 8 (989) 288 48 00
г. Краснодар, ул. Калинина, 321
г. Ростов-на-Дону, ул. Доватора, 131, 2 этаж

Подробнее о материале, конфигурациях элементов, особенностях монтажа на сайте www.ecodeco.ru

ecodeco
Завод современных фасадных решений